vertbaudet

REF.NO:70501-0941
Code FO: 010848

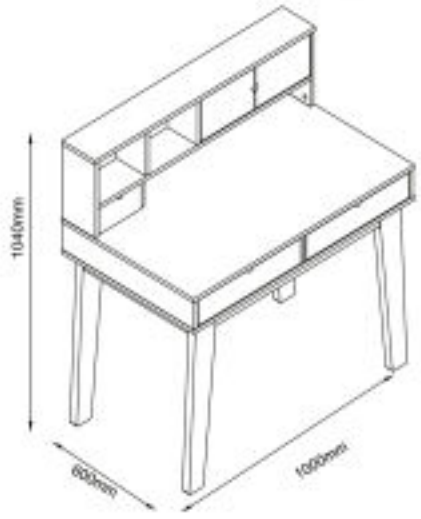

NOTICE A CONSERVER

MONTAGEANWEISUNG ZUM AUFBEWAHREN

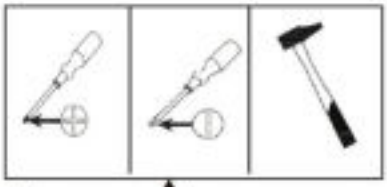

F

- Contrôler le contenu de votre colis avant de procéder au montage.
- Ne détériorez pas l'emballage. Il vous sera très utile pour protéger les éléments des coups et rayures pendant le montage.
- Assemblez l'article en suivant l'ordre défini par la numérotation.
- En cas de problème contactez notre service après vente.
- Du fait de son conditionnement dans le carton après emballage, il est possible qu'au déballage et au montage votre produit dégage dans l'air des odeurs de vernis, plus ou moins prononcées.Afin que ces odeurs ne vous incommodent pas, nous vous conseillons de disposer votre produit dans une pièce convenablement et régulièrement aérée, en ouvrant complètement les portes et en déposant les tiroirs à côté du meuble, jusqu'à disparition de ces odeurs.

GB

- Check the content of your parcel before assembling.
- Do not throw away the packing which could be very useful to protect the panels from knocks and scratches when assembling.
- Assemble the article following the order of the numbers indicated.
- Should any problems arise, please contact our After Sales Service.
- You may notice a smell of varnish when you unpack your item, due to its having been stored in a box since its packaging.In order to avoid any inconvenience that may be caused by such odours, we recommend that you place the item in a well ventilated room, opening all doors, and removing the drawers from the cabinet, until any such odours have dissipated.

P

- Confira o conteúdo da sua encomenda antes de iniciar a montagem.
- Não danifique a embalagem, poderá ser-lhe útil para proteger os elementos de golpes ou riscos durante a montagem.
- Proceda à montagem do móvel seguindo a ordem definida pela numeração.
- Para qualquer esclarecimento, contacte os nossos serviços oficiais do telefone.
- Devido ao seu acondicionamento na caixa de cartão após a acondicionamento, é possível que, no momento da desembalagem e montagem do produto, este lance para o ar um cheiro a verniz, mais ou menos intenso.Para que este cheiro não a incomode, aconselhamos-lhe a colocar o produto num compartimento adequado e regularmente arejado, deixando as portas totalmente abertas e colocando as gavetas ao lado do móvel, até que o referido cheiro desapareça.

S

- Comprobar el contenido de su embalaje antes de proceder al montaje.
- No deteriorar el paquete, que le será muy útil para proteger los elementos de golpes y rozaduras durante el montaje.
- Acatar de seguida el mueble, siguiendo la orden definida por la numeración.
- Si tiene problemas, contactar nuestro servicio postventa.
- Dado que el mueble ha permanecido encerado en la caja de cartón desde el momento de su acondicionamiento, es posible que al desembalarlo desprenda a la atmósfera un olor a barniz más o menos pronunciado.Con el fin de evitar que esos olores sean para usted una incomodidad, le aconsejamos dejar el producto en un lugar adecuado y regularmente aireado, abrir por completo las puertas, retirar los cajones y dejarlos enseguida junto al mueble, hasta que tales olores hayan desaparecido.

G

- Vor Montage den Inhalt Ihres Päckchens kontrollieren.
- Die Verpackung nicht zerstören, sie wird Ihnen nützlich sein, um die Teile bei der Montage vor Stößen und Kratzen zu schützen.
- Das Möbel dann in der Reihenfolge der Nummerierung zusammenbauen.
- Im Problemfall Ihren Kundendienst anrufen.
- Da das Möbelstück eine gewisse Zeit lang eng verpackt war, ist nicht auszuschließen, dass sich beim Auspacken und der Montage ein mehr oder minder starker Lackgeruch entwickelt.Damit der Lackgeruch Sie nicht stört, empfehlen wir Ihnen, Ihren Einrichtungsgegenstand in einen gut und regelmäßig gelüfteten Raum zu stellen, die Schubladen herauszunehmen und die Türen ganz zu öffnen, bis sich der Lackgeruch vollständig verflüchtigt hat.

I

- Verificare il contenuto della confezione prima del montaggio.
- Non eliminare l'imballo che potrà essere utilizzato per proteggere il prodotto dai danni durante il montaggio.
- Montare l'articolo seguendo l'ordine di numerazione.
- In caso di necessità contattare il nostro servizio post-vendita.
- Per il fatto di essere imballo chiuso nel cartone dopo l'imballaggio, è possibile che il mobile una volta liberato dal cartone e durante il montaggio spirgioni nell'aria odori di vernice più o meno forti.Affinché questi odori non Le creino fastidio, raccomandiamo di collocare il prodotto in un locale adeguatamente e regolarmente aerato, aprendo completamente le porte e depositando i cassetti accanto al mobile fino alla scomparsa degli odori.

D

- De inhoud van uw pakket controleren alvorens met de montage te beginnen.
- De verpakking niet beschadigen, deze kan heel handig zijn om de onderdelen te beschermen tegen schokken en krassen tijdens de montage.
- Zet vervolgens het meubel in elkaar in de volgorde die is bepaald in de nummering.
- Neem bij problemen contact op met onze klantenservice.
- Het is mogelijk dat zich bij het uitpakken en in elkaar zetten van uw product een min of meer uitgesproken geurlucht verspreidt. Om te voorkomen dat u last heeft van deze lucht, raden we u aan om uw product in een voldoende en regelmatig geventileerde ruimte neer te zetten. Doe daarbij de deurtjes helemaal open en zet de laden naast het meubel neer totdat deze lucht is verdwenen.

FI

- Tarkista pakkauksen osat ennen kokoamisen aloittamista.
- Älä hajota pakkausta. Sitä on hyödyllinen kokoamisen yhteydessä osien suojaamiseksi iskemiltä.
- Kokoa huonekalu seuraamalla ohjeita numerojärjestyksessä.
- Ongelmien tapauksessa, ottakaa yhteys jälkimyyntipalveluumme.
- On mahdollista, että tuote avaamisen ja kokoamisen yhteydessä vapauttaa lakan hajua jonkun aikaa. Jotta tämä haja ei häiritsisi teitä, suosittelemme asettamaan tuotteen kunnolla ilmastoituun tilaan, avaamaan sen ovet ja irrottamaan laatikot, kunnes haju on kadonnut.

SE

- Kontrollera innehållet i förpackningen innan du påbörjar monteringen.
- Förstör inte förpackningen, eftersom den kan användas till att skydda delarna från stötar och repor under monteringen.
- Montera därefter möbeln i den ordning som anges med numreringen.
- Om problem uppstår, kontakta vår kundtjänst.
- Det kan hända att det under uppackning eller montering frigörs mer eller mindre kraftiga dofter av ytbehandlingsmedel från produkten. För att du inte ska besväras av dessa dofter råder vi dig att ställa produkten i ett välventilerat rum, öppna dörrarna helt och placera lådorna vid sidan av möbeln, till dess att dofterna försvunnit.

Notice de montage / Assembly instructions / Instruções de montagem / Prospecto de montaje / Montageanleitung / Istruzioni di montaggio / Montagehandleiding /Asennusohjeet / Monteringsanvisningar

Informations à conserver
Attention: tenir les vis et petits éléments et sachets hors de portée des enfants
Attention! Bien identifier les éléments avant de commencer le montage
A monter par un Adulte
Ne pas se servir du meuble comme d'une échelle
Ne pas s'asseoir ou monter sur ce produit
Ne pas utiliser votre article lorsque l'un de ses éléments est **cassé, endommagé ou manquant.**
En cas de problème contactez notre service après vente

Keep this information for future reference
Caution : Keep all screws, small parts and plastic bag out of the reach of small children
Caution : Check all parts before assembling
To be assembled by an adult
Not to use this article as a scale
Not to sit down or go up on this product
Never use your item if any of its parts are **broken, damaged or missing.**
Should any problems arise, please contact our After Sales Service

Informação a conservar
Precaução : Mantenha peças os parafusos, acessórios pequenos e saco de plástico fora do alcance das crianças
Atenção ! Identique os parafusos antes de começar a montagem
A ser montado por um adulto
Nao utilizar este artigo como escadote
Não sentar nem subir sobre este produto
Não utilizar o artigo se um dos elementos está em falta ou danificado
Para qualquer esclarecimento, contacte os nossos serviços através do telefone

Guardar esta información para futuras referencias
Atención: mantener los tornillos, los pequeños elementos y bolsitas fuera del alcance de los niños
¡Atención! Identificar los elementos antes de empezar el montaje
A montar por un adulto
No utilizar este artículo como escalera
No sentarse o subir encima de este producto.
No utilizar este artículo si uno de los elementos falta o esta roto
Si tiene problemas, contactar nuestro servicio postventa.

Aufzubewahrende Informationen
Achtung: die Schrauben und kleinen Teile ausserhalb der Reichweite von Kindern lagern
Achtung: Vor Montagebeginn alle Teile identifizieren
Von einem Erwachsenen zu montieren
Diesen Artikel nicht als Leiter benutzen
Sich nicht auf dieses Produkt setzen oder stellen
Ihren Artikel nicht benutzen, wenn eines seiner Bestandteile beschädigt ist oder fehlt
Im Problemfall Ihren Kundendienst anrufen

Conservare le istruzioni per futuro utilizzo
Attenzione! Tenere le viti ed i componenti di piccole dimensioni lontano dalla portata dei bambini
Attenzione! Controllare i pezzi prima del montaggio
Il montaggio deve essere eseguito da un adulto
Non utilizzare questo articolo a guisa di scala
non sedersi o salire sul prodotto
L'articolo non deve essere utilizzato in caso di elementi mancanti o danneggiati
In caso di necessità contattare il nostro servizio post-vendita

Informatie om te bewaren
Waarschuwing: schroeven en kleine elementen en zakjes buiten bereik van kinderen houden
Let op! De elementen goed identificeren alvorens met de montage te beginnen
Moet door een volwassene worden gemonteerd
Dit artikel niet als ladder gebruiken
niet op het product gaan zitten of staan
Uw artikel niet gebruiken wanneer een van de onderdelen kapot is of ontbreekt
Neem bij problemen contact op met onze klantenservice

Säilytettävät tiedot
Varoitus: pidä ruuvit, pienet osat ja pussit poissa lasten ulottuvilta
Tarkista pakkauksen osat ennen kokoamisen aloittamista
Aikuisen koottava.
Kaatumisen riskin estämiseksi suosittelemme kiinnittämään tuotteen seinään
Älä käytä tuotetta tikapuina
Älä käytä tuotetta, jos jokin sen osista puuttuu tai on rikkoutunut
Ongelman tapauksessa, ottakaa yhteys jälkimyyntipalveluumme

Ta vara på dessa anvisningar
Obs : Förvara skruvarna, smådelarna och påsarna utom räckhåll för barn
Kontrollera innehållet i förpackningen innan du påbörjar monteringen
Ska monteras av en vuxen.
För att minska riskerna för att möbeln ska välta rekommenderar vi att du fäster den i väggen
Ställ dig aldrig på denna produkt
Använd aldrig denna produkt om någon del saknas eller är trasig
Om problem uppstår, kontakta vår kundtjänst

vertbaudet

SADAS - VERTBAUDET
216, Rue Winoc Chocqueel
59200 Tourcoing
FRANCE
REF : 70501 0941
LOT N° : 010848
CONFORME AUX EXIGENCES DE SECURITE
ENTSPRICHT DEN SICHERHEITSVORSCHRIFTEN
NORME NF EN 12221-1(2008)+A1 & NF EN 12221-2(2008)+A1
AVERTISSEMENT: Ne pas laisser l'enfant sans surveillance
Ne convient pas aux enfants de plus de 12 mois, Poids max 11 kg
Ist für Kinder bis 12 Monate geeignet
Maximales Gewicht :11 kg

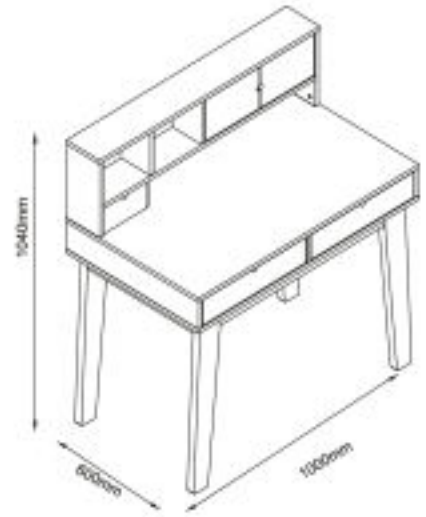

2 H

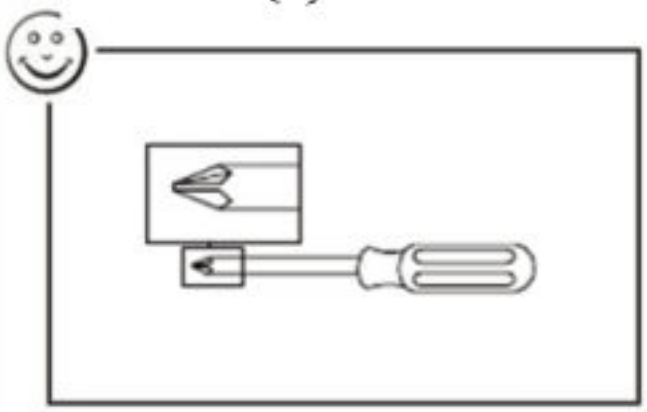

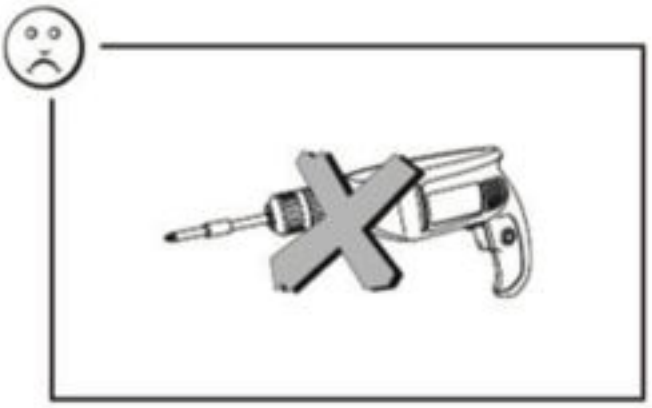

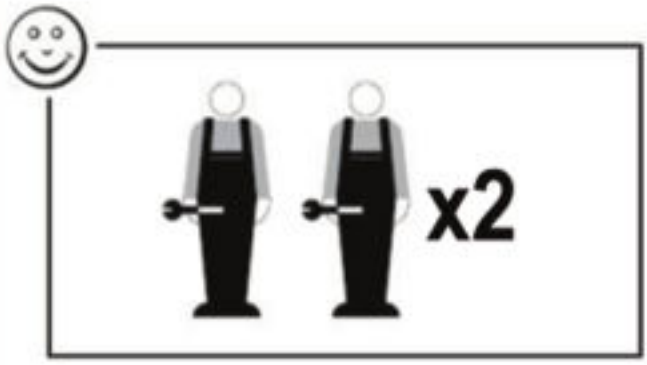

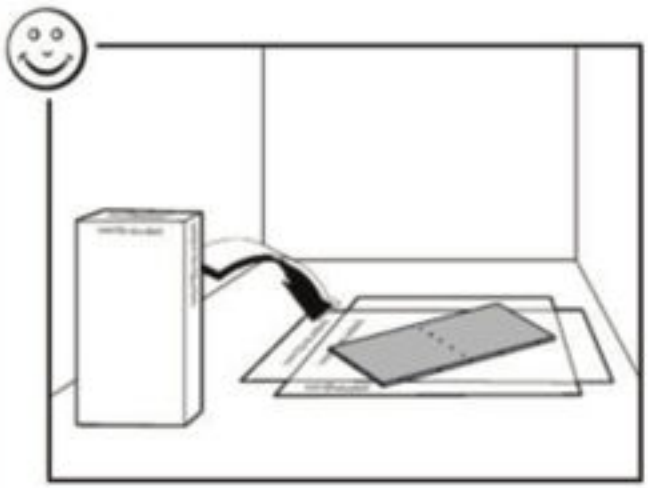

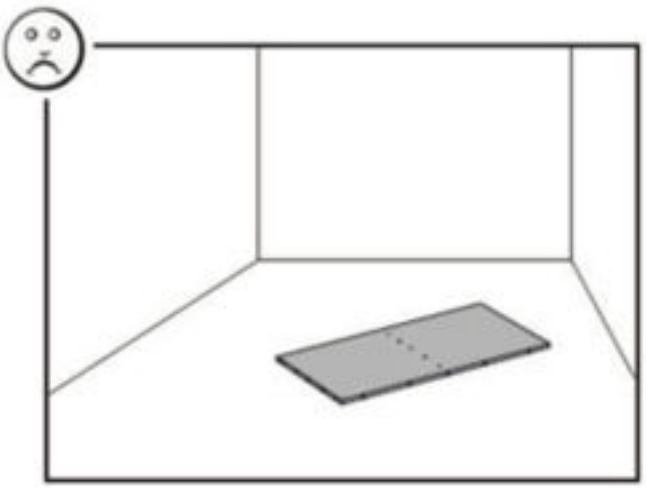

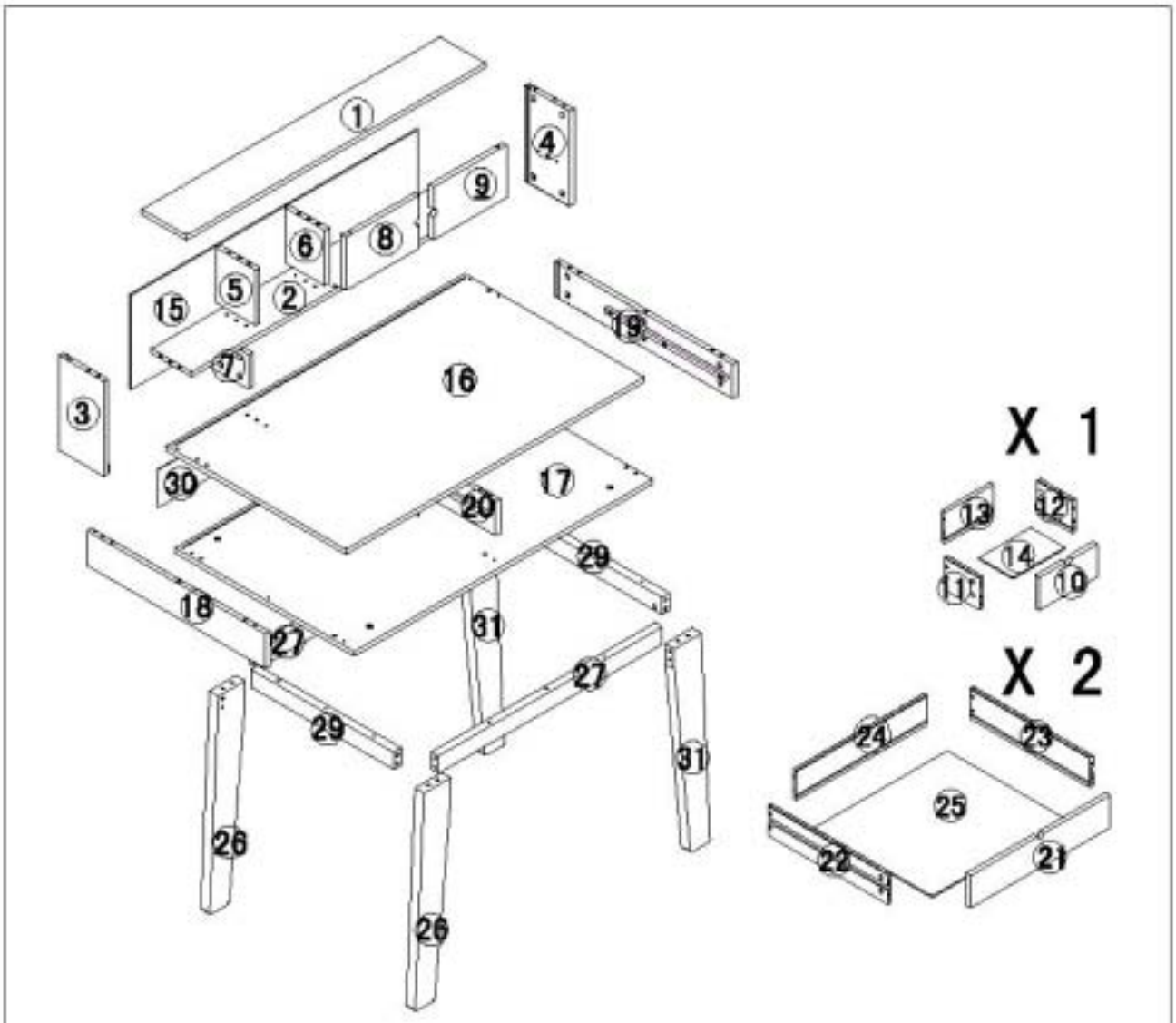
X 1
X 2

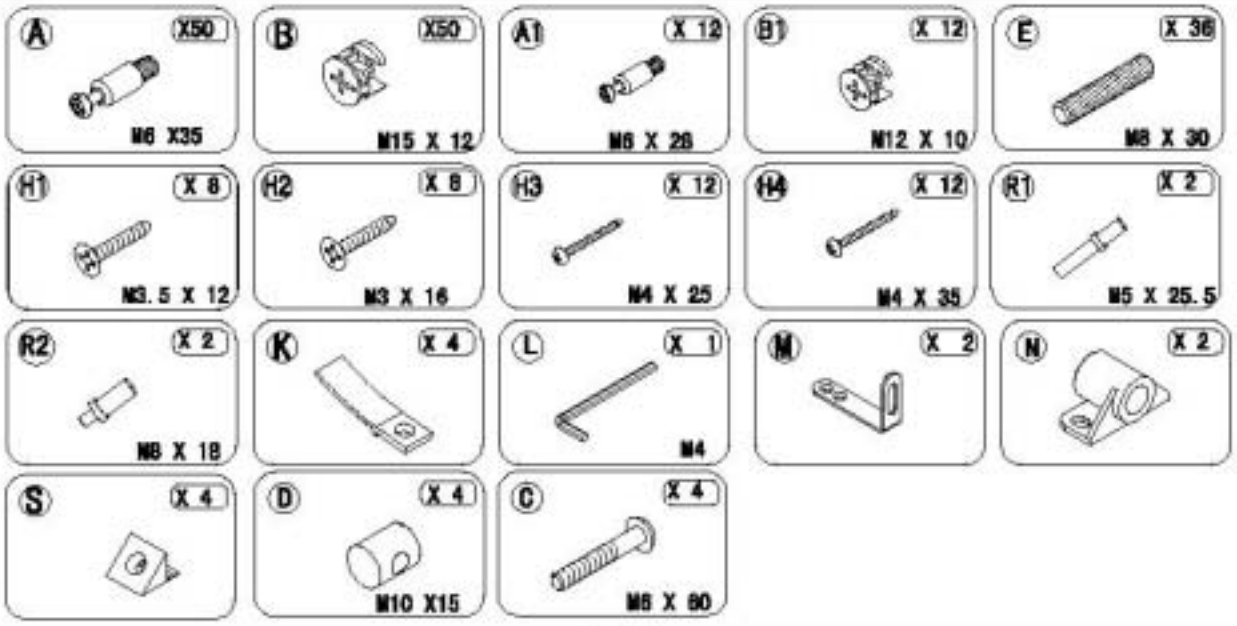
A X50 M6 X35
B X50 M15 X 12
A1 X 12 M6 X 28
B1 X 12 M12 X 10
E X 36 M8 X 30
H1 X 8 M3.5 X 12
H2 X 8 M3 X 16
H3 X 12 M4 X 25
H4 X 12 M4 X 35
R1 X 2 M5 X 25.5
R2 X 2 M8 X 18
K X 4
L X 1 M4
M X 2
N X 2
S X 4
D X 4 M10 X15
C X 4 M6 X 60

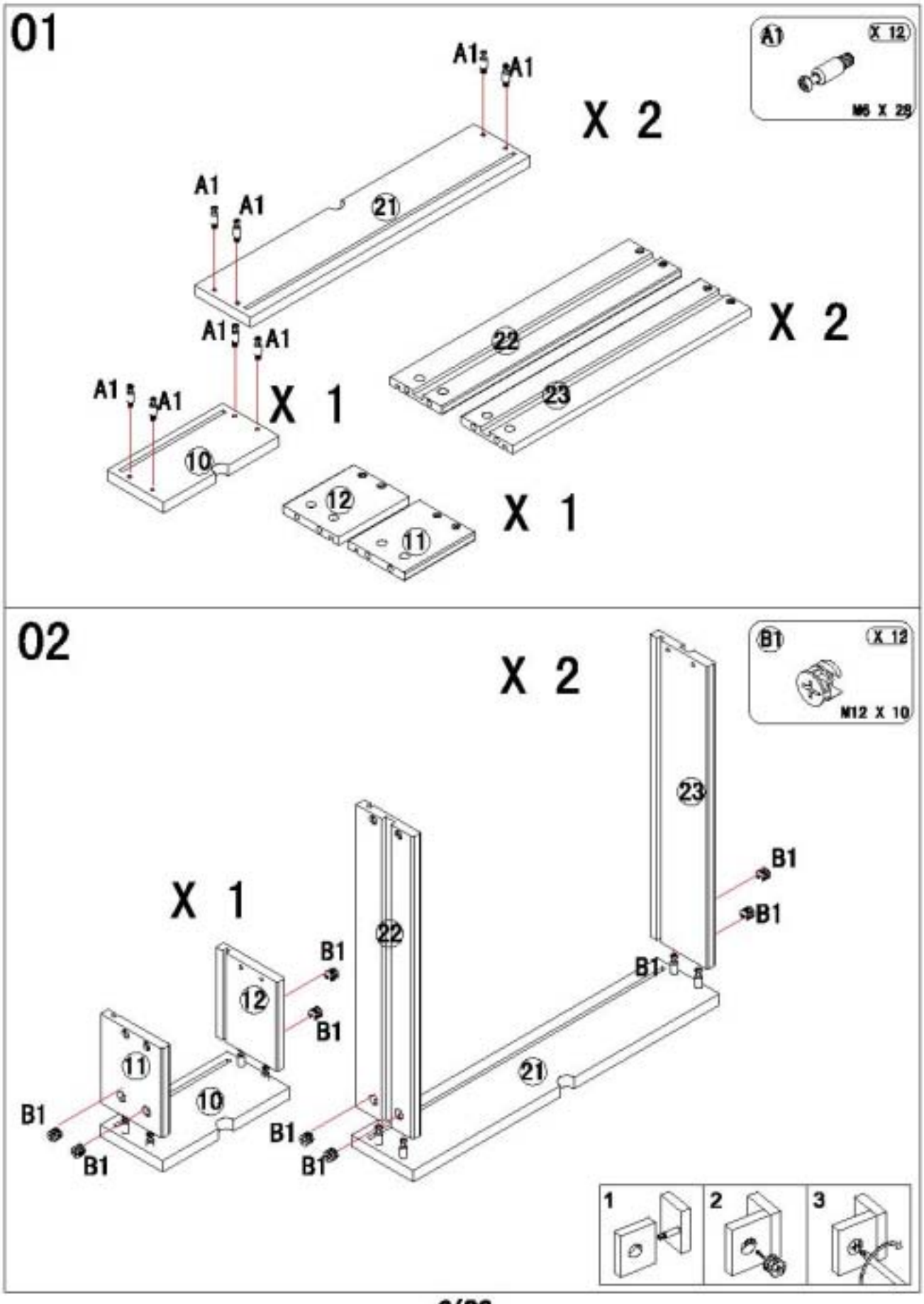
01
A1
X 12
M6 X 28
A1
A1
X 2
21
A1
A1
22
23
X 2
A1
A1
X 1
10
12
11
X 1
02
B1
X 12
M12 X 10
X 2
23
B1
B1
B1
X 1
22
B1
12
B1
11
10
B1
B1
B1
21
1
2
3

03

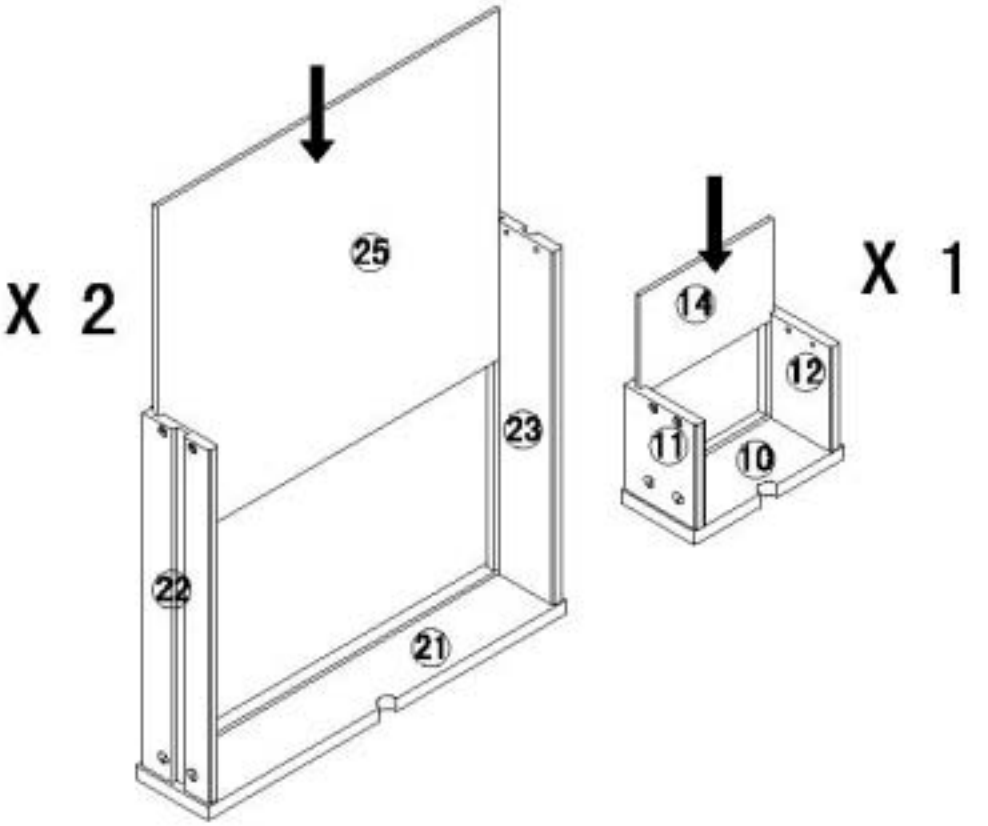
X 2
25
23
22
21
X 1
14
12
11
10

04

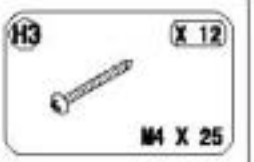
H3
X 12
M4 X 25

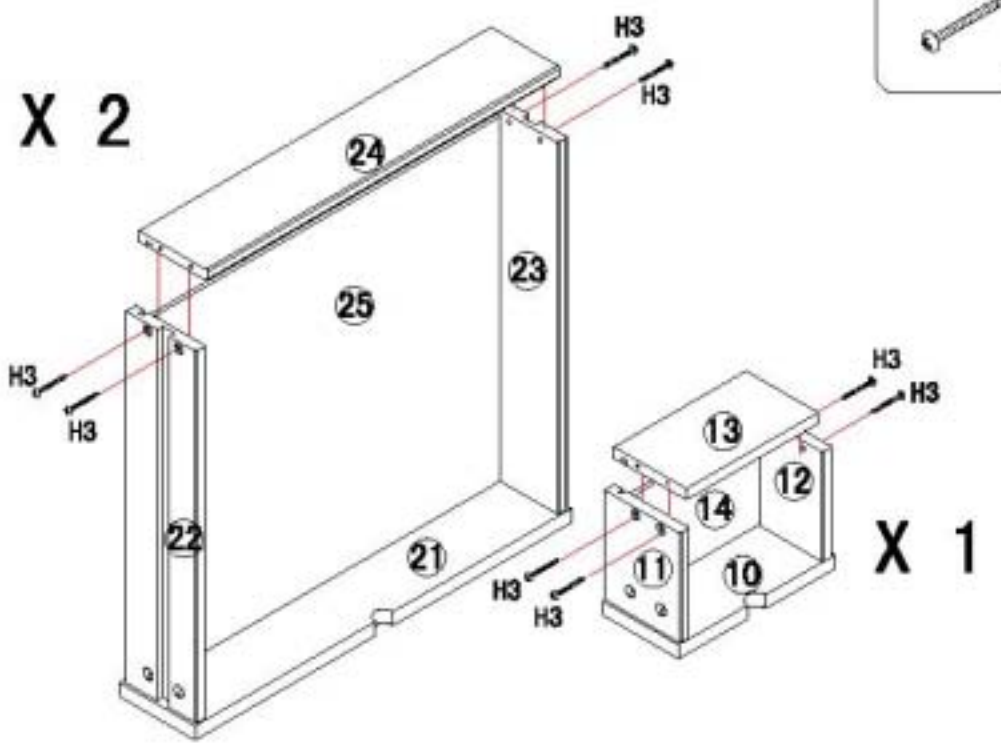
X 2
H3
H3
24
23
25
H3
H3
22
21
H3
H3
H3
H3
13
12
14
11
10
X 1

05

X 2

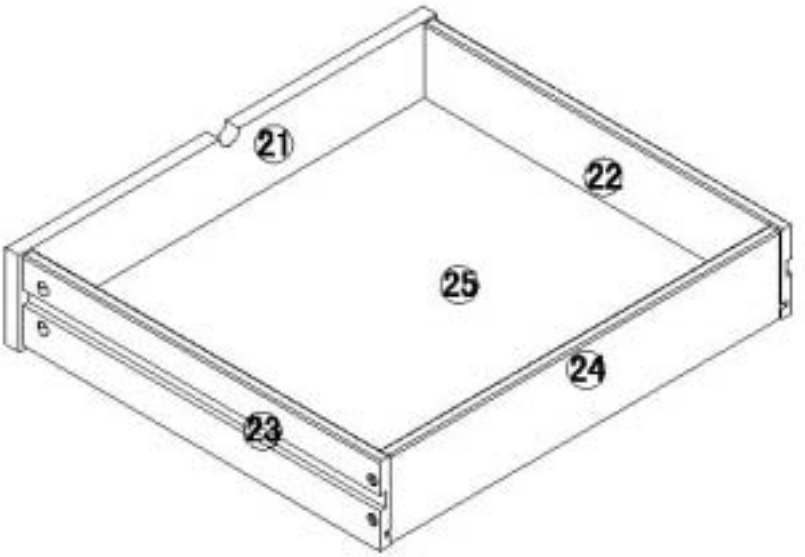
21
22
25
24
23

X 1

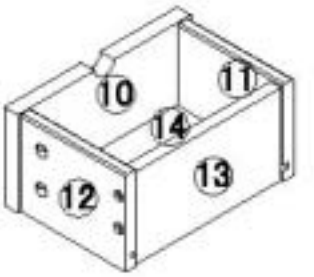
10
11
14
13
12

06

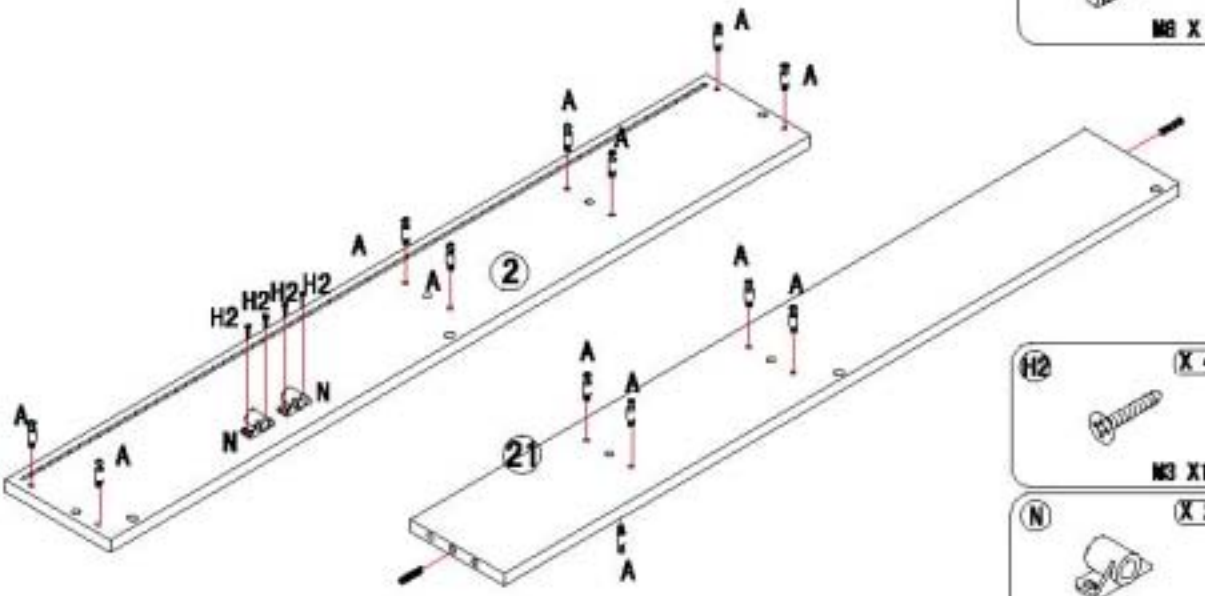
A
H2
N
2
21

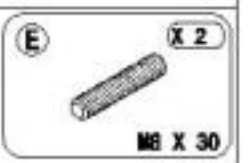
E
X 2
M8 X 30

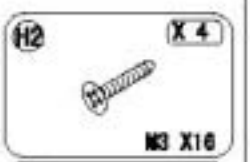
H2
X 4
M3 X16

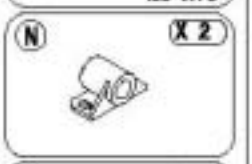
N
X 2

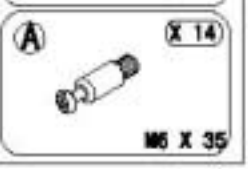
A
X 14
M6 X 35

07

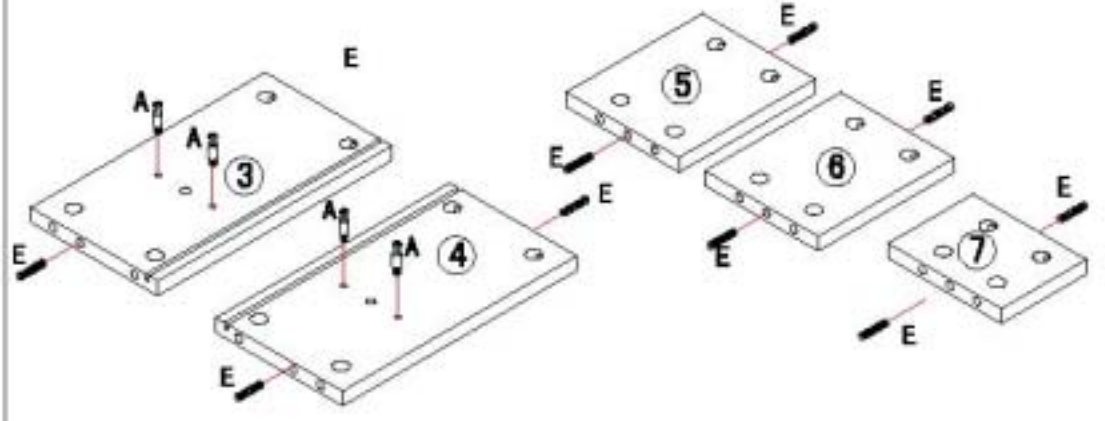
E
A
3
4
5
6
7

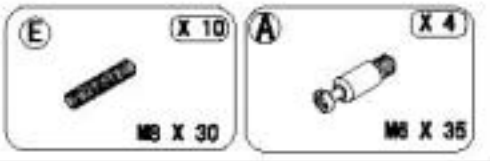
E
X 10
M6 X 30
A
X 4
M6 X 35

08

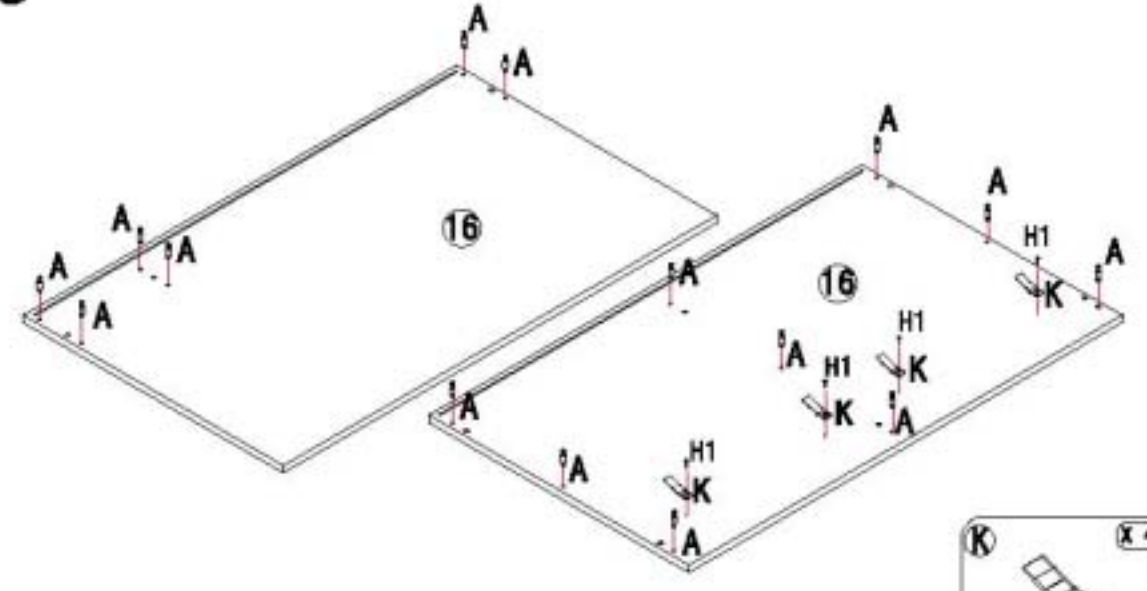
A
16
H1
K

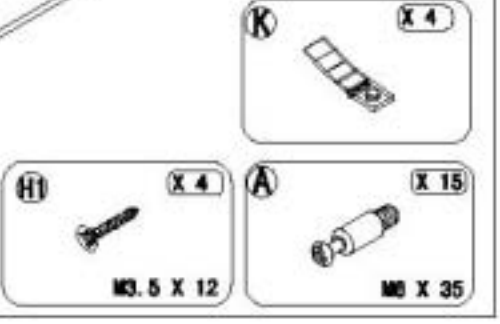
K
X 4
H1
X 4
M3.5 X 12
A
X 15
M6 X 35

09

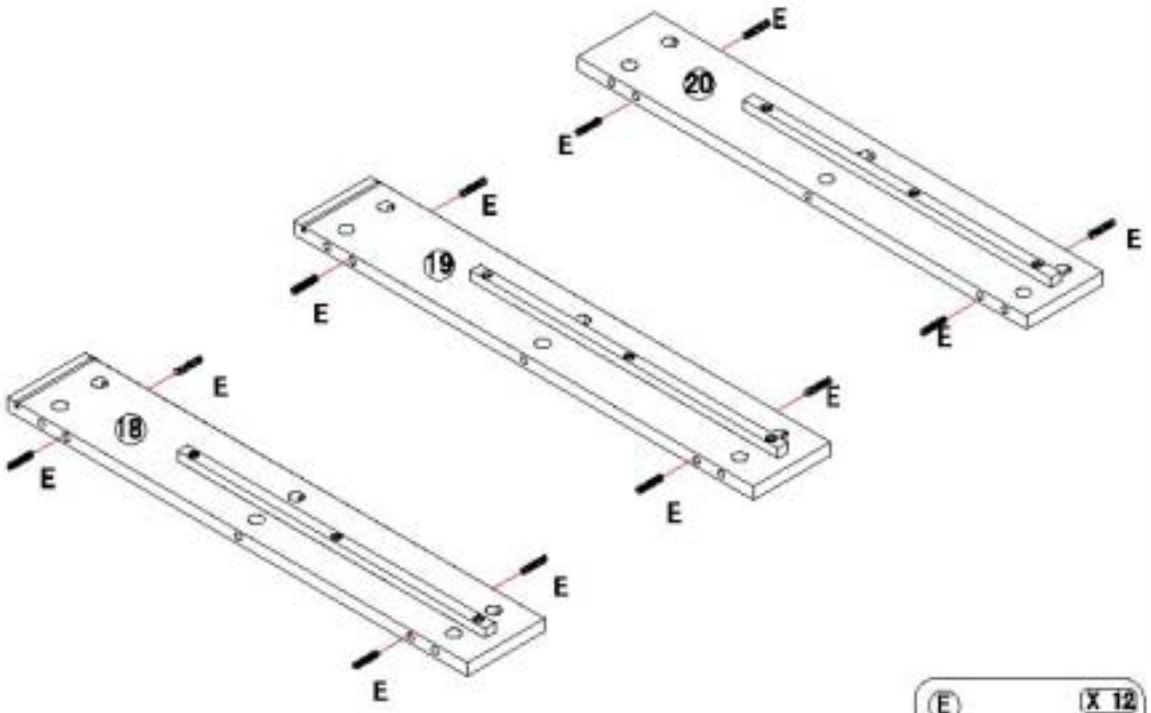

10

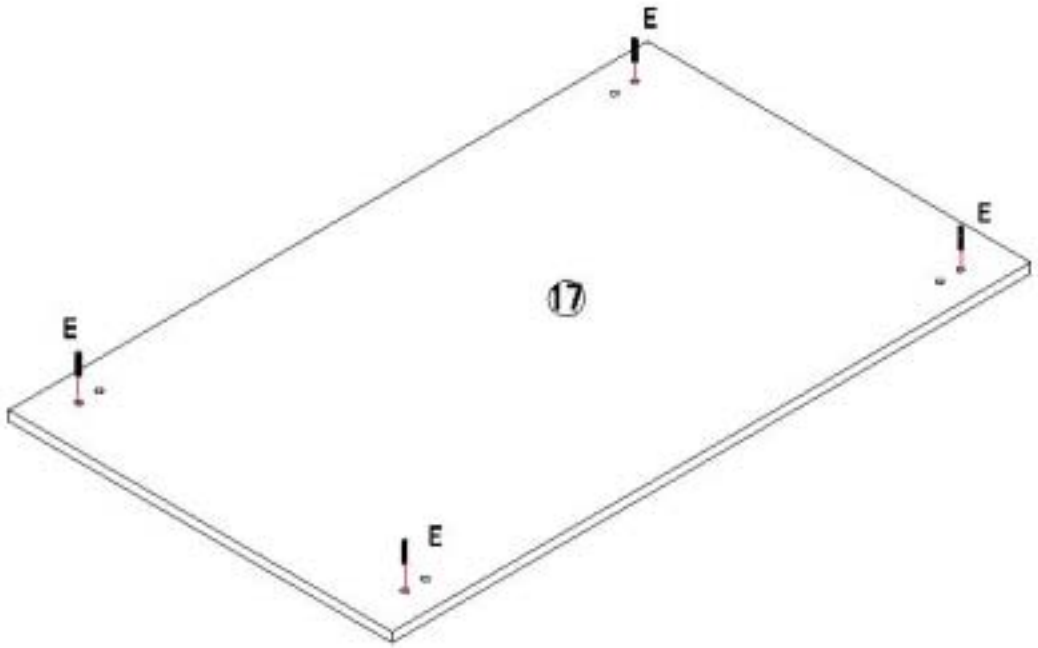

11

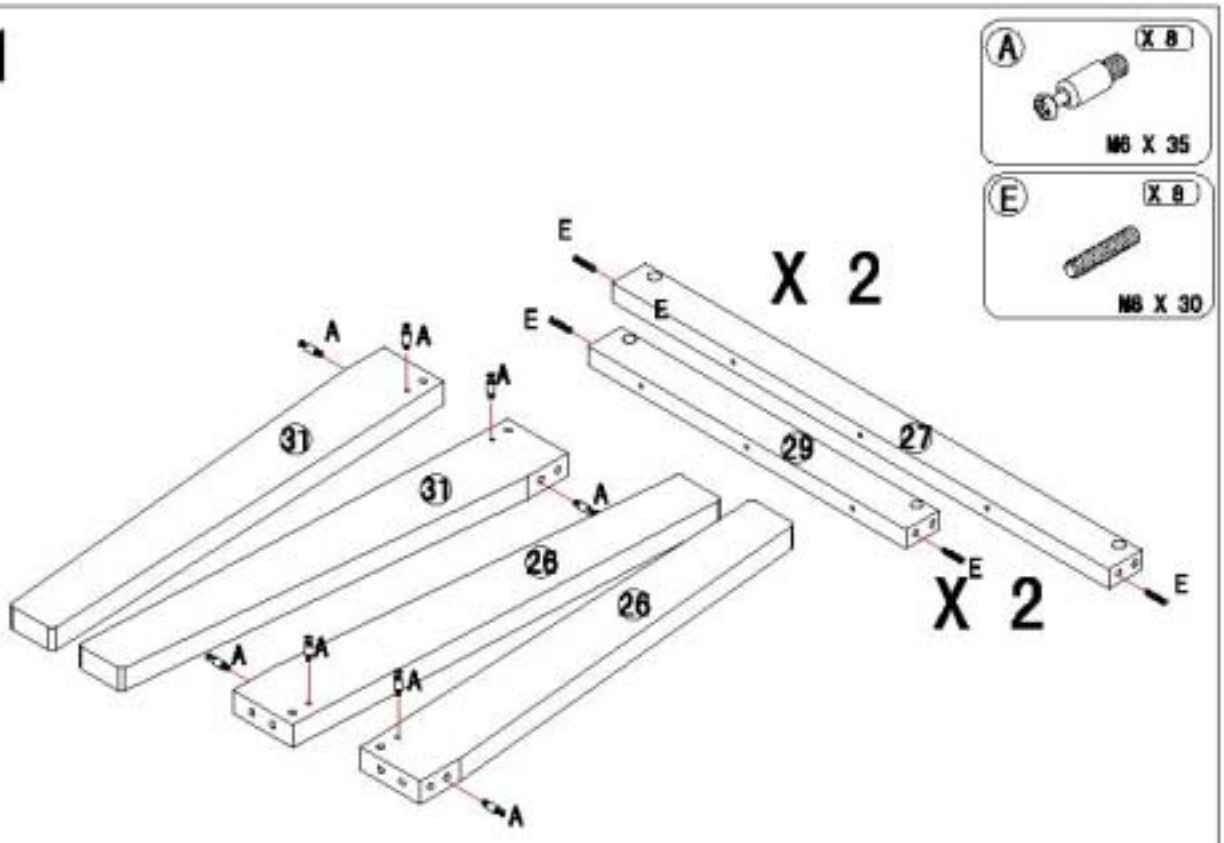
A
X 8
M6 X 35
E
X 8
M6 X 30
X 2
X 2
31
31
26
26
29
27
A
E

12

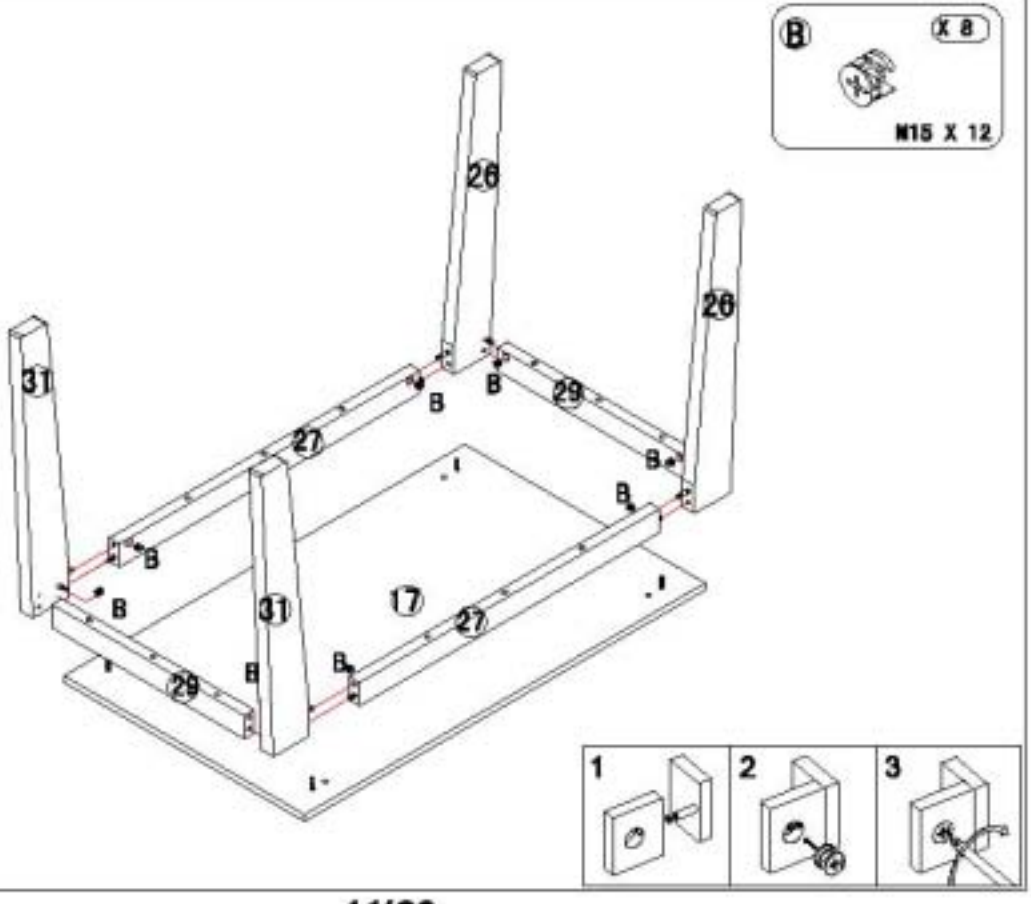
B
X 8
M15 X 12
26
26
31
31
27
27
29
29
17
B
1
2
3

13

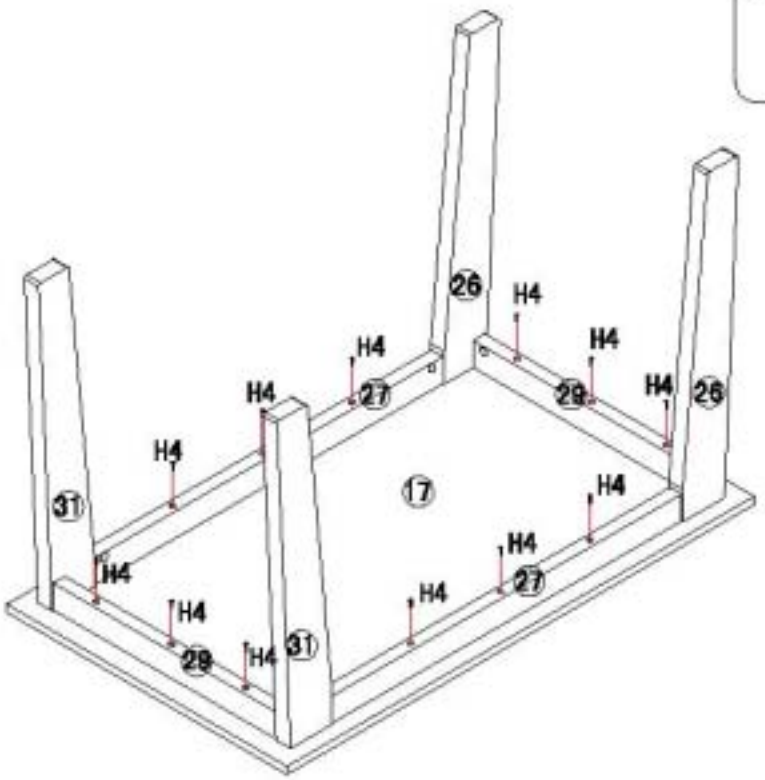
26
H4
H4
H4
H4
H4
H4
27
29
26
31
17
H4
H4
H4
H4
H4
27
29
31

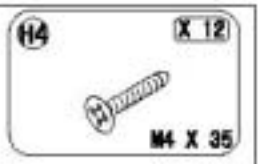
H4
X 12
M4 X 35

14

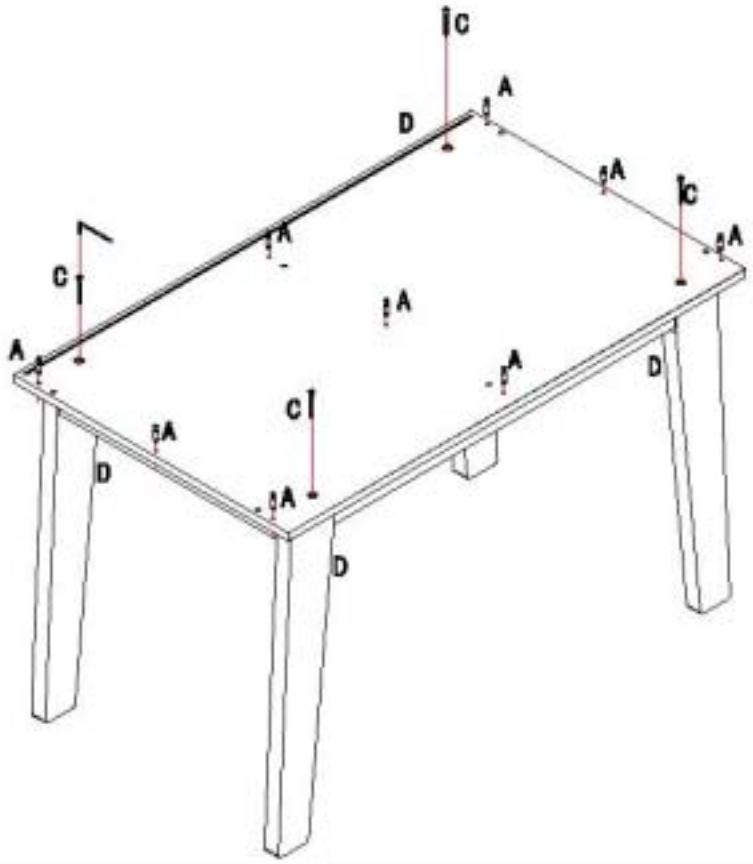
C
A
D
A
A
C
A
C
A
A
A
A
D
C
A
D
A
D

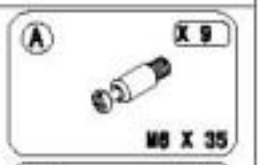
A
X 9
M6 X 35

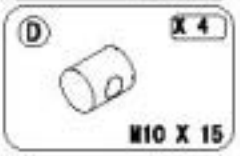
D
X 4
M10 X 15

C
X 4
M6 X 60

L
X 1

15

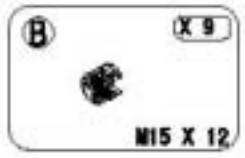
B
X 9
M15 X 12

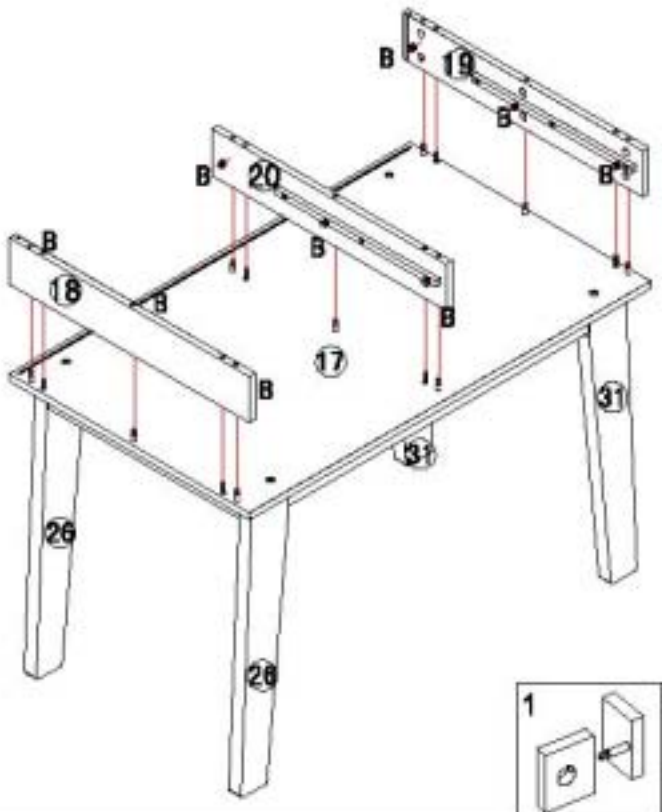
B
19
B
B
20
B
B
B
18
B
B
17
B
31
31
26
26

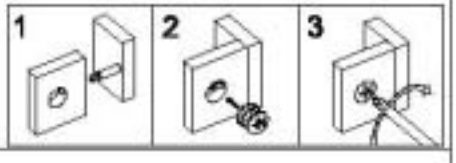
1
2
3

16

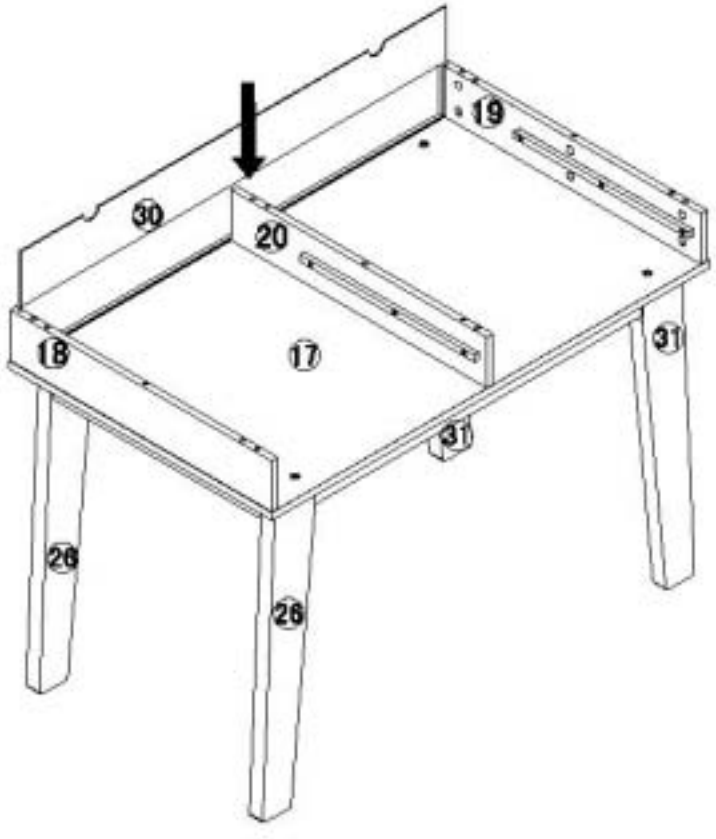
19
30
20
18
17
31
31
26
26

17

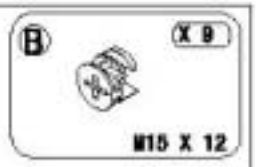
B
X 9
M15 X 12

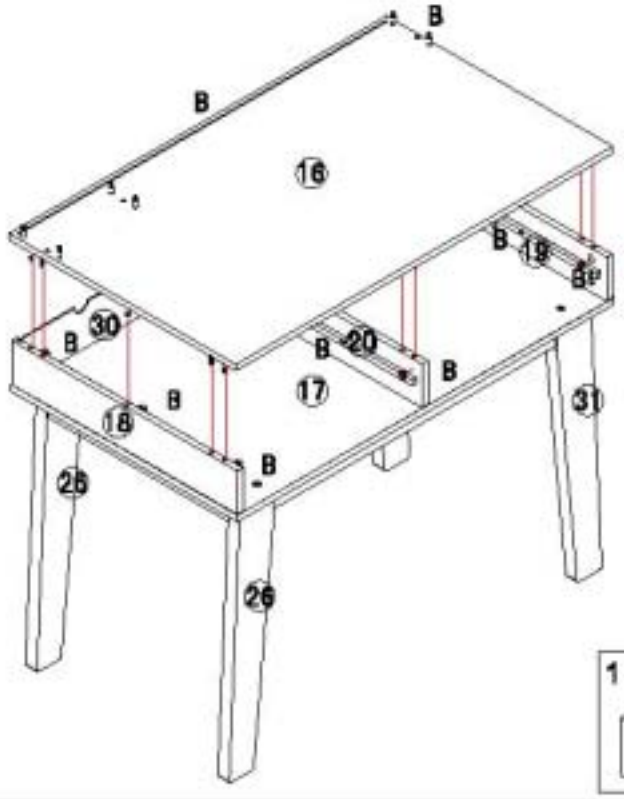
B
16
19
30
20
17
31
18
25
26

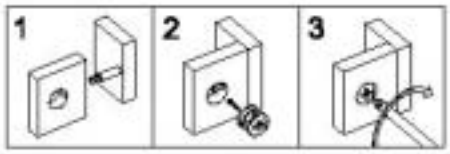
1
2
3

18

B
X 12
M15 X 12

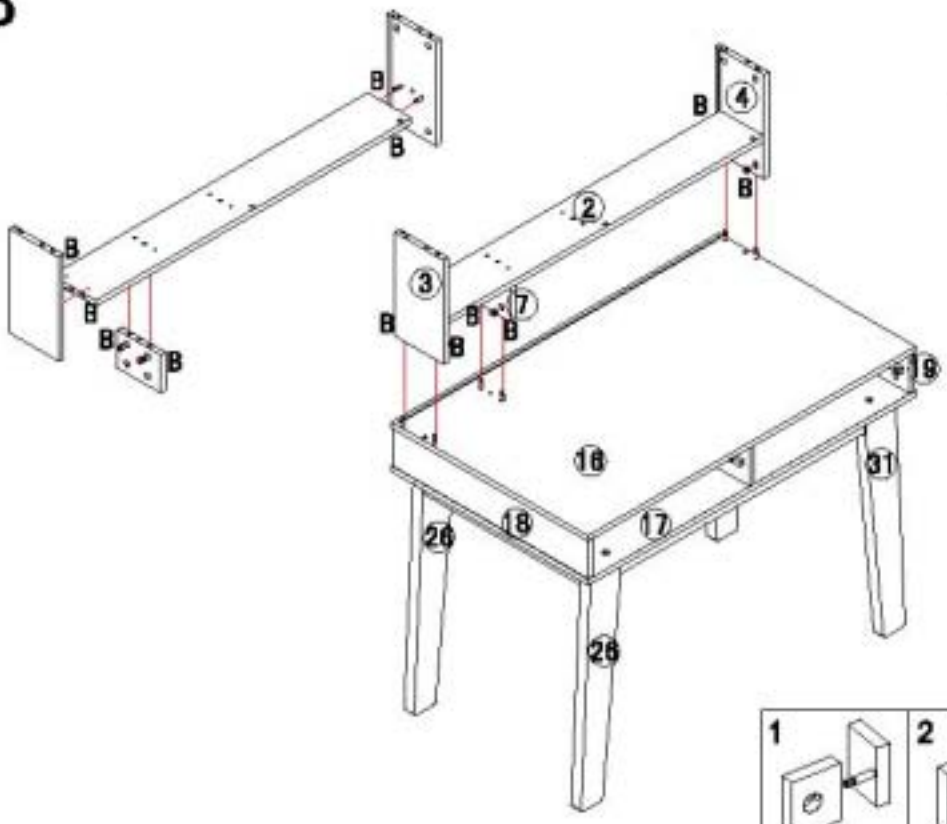
4
2
3
7
19
16
31
18
17
26
26

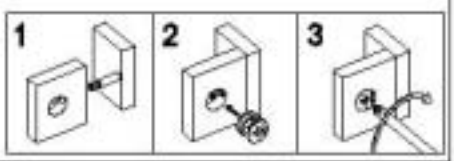
1
2
3

19

B
X 4
M15 X 12

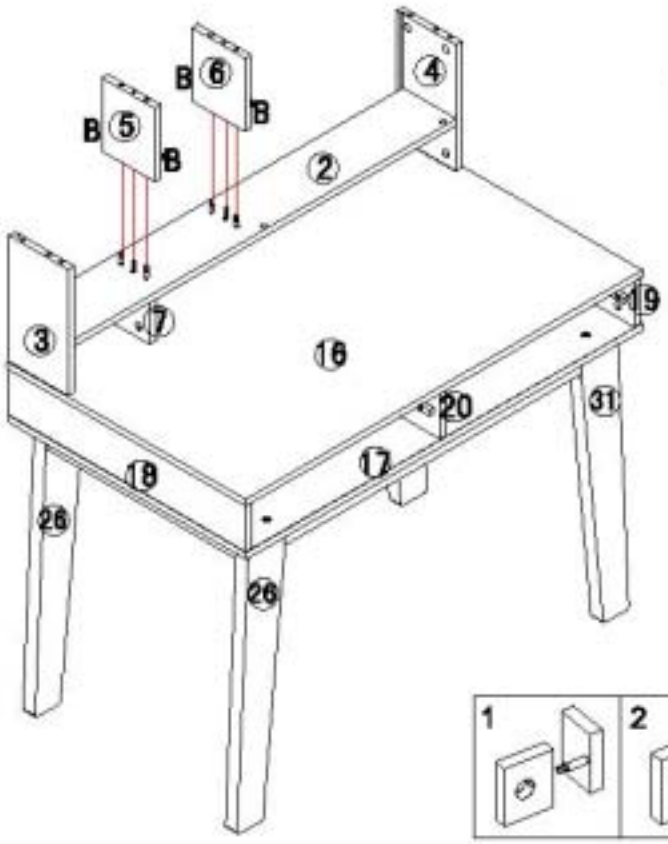
B
B
B
B
6
5
4
2
3
7
16
19
20
31
18
17
26
26

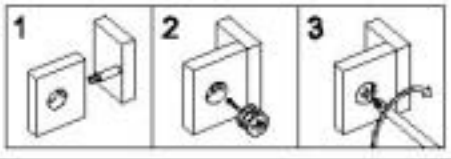
1
2
3

20

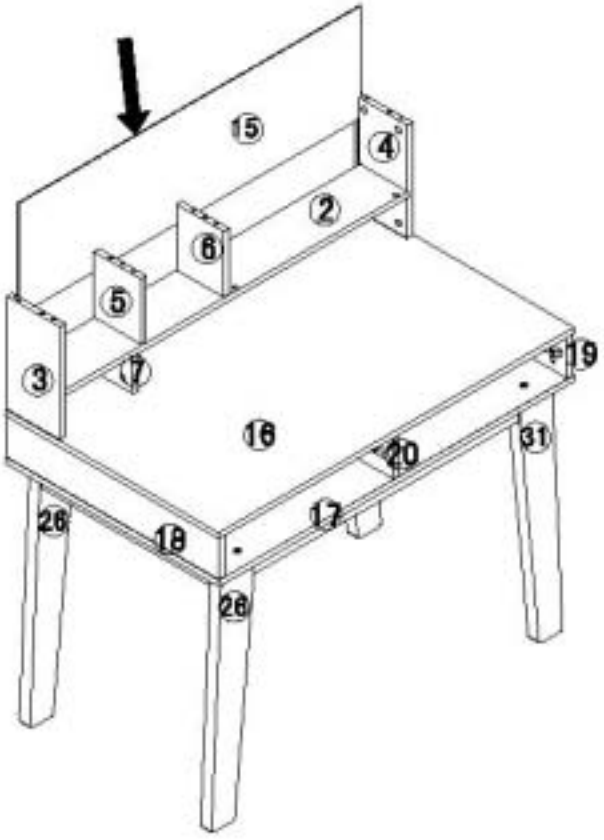
15
4
2
6
5
3
7
19
16
20
31
26
18
17
26

21

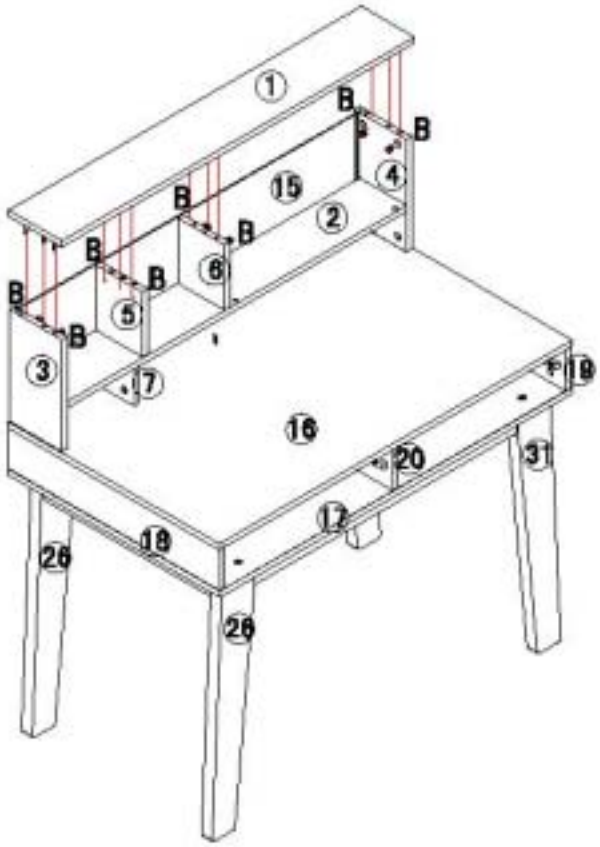

1
B
B
B
B
B
B
B
B
15
4
2
6
5
3
7
16
19
20
31
17
18
26
26

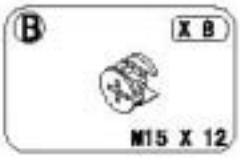

B
X 8
M15 X 12

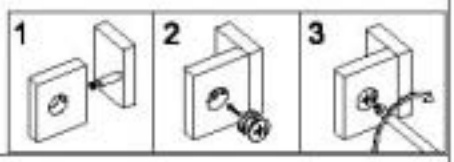

1
2
3

22

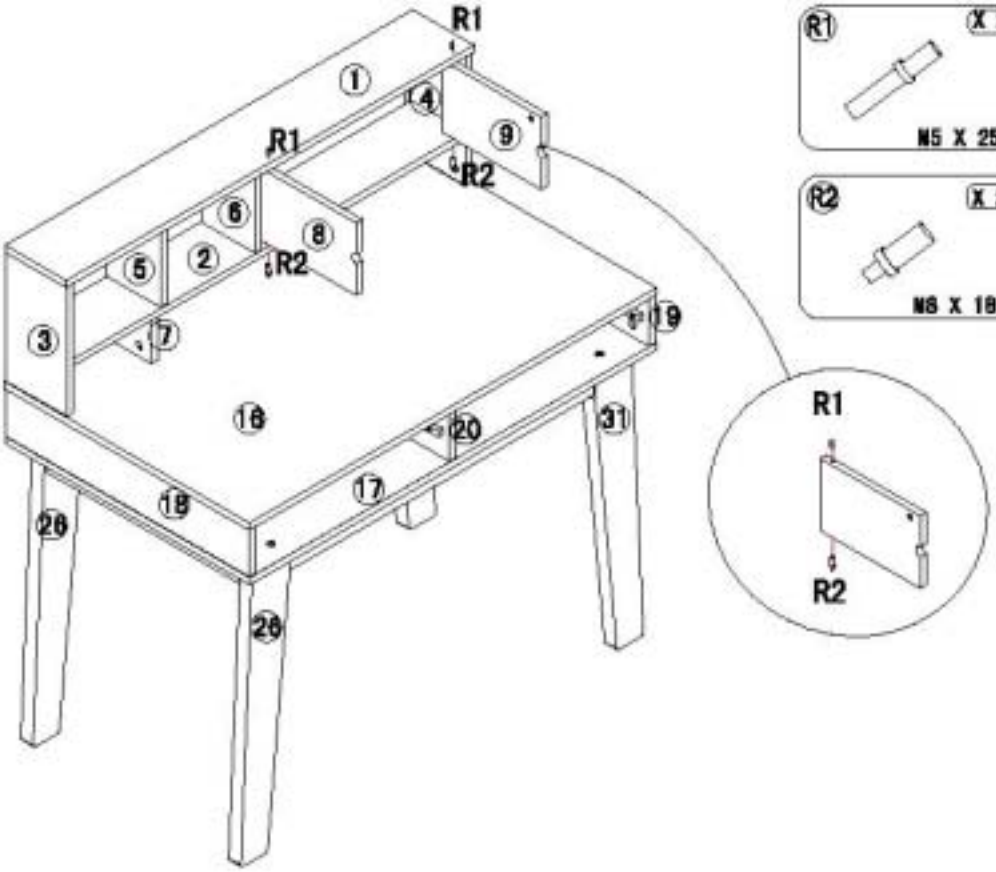

R1
1
4
9
R1
R2
6
8
5
2
R2
3
7
19
16
20
31
17
18
26
26
R1
R2

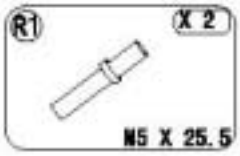

R1
X 2
M5 X 25.5

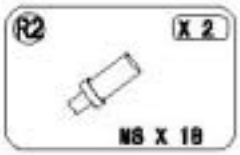

R2
X 2
M8 X 18

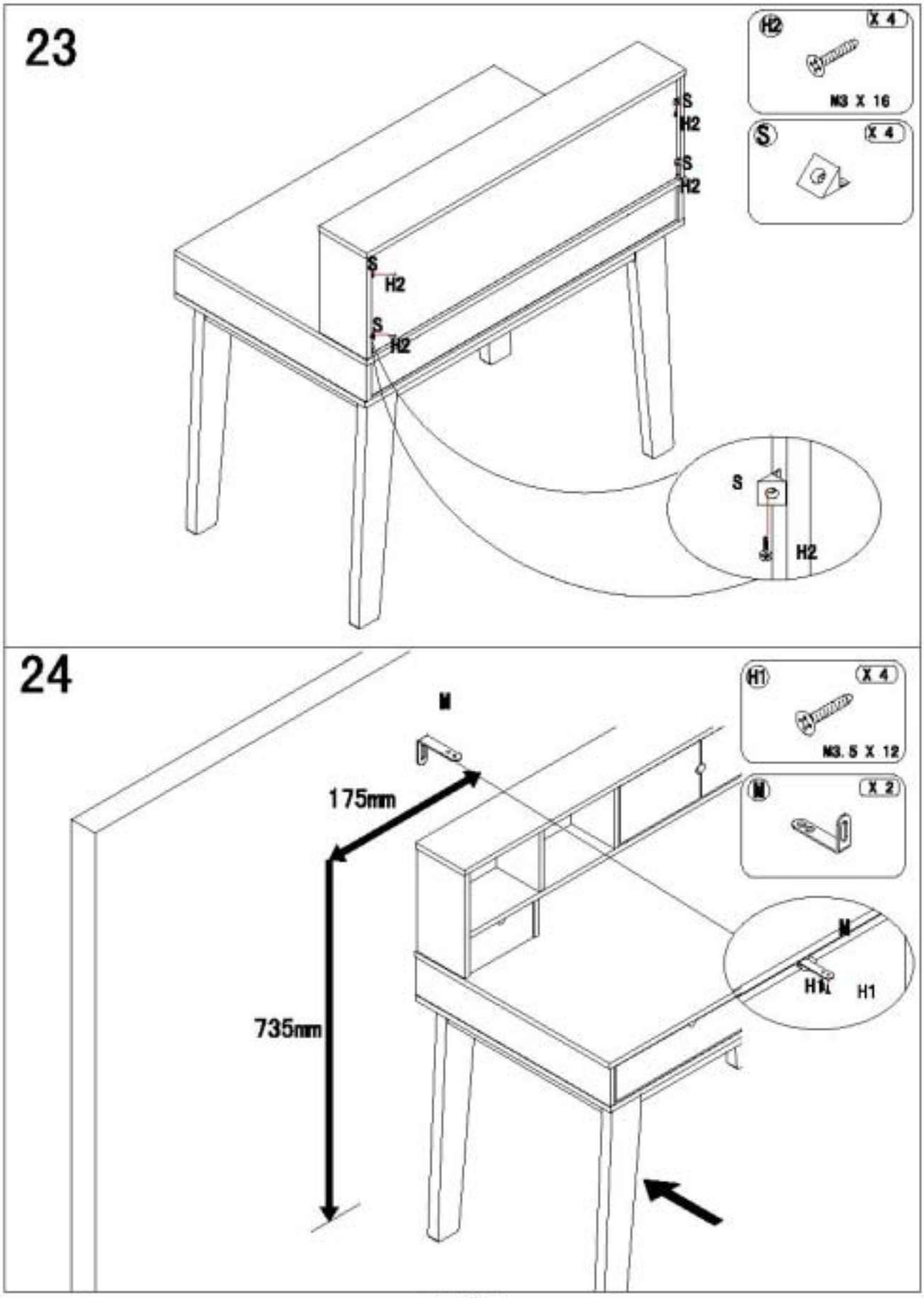
23
H2
X 4
M3 X 16
S
X 4
S
H2
S
H2
S
H2
S
H2
S
H2
24
H1
X 4
M3. 5 X 12
M
X 2
M
175mm
735mm
M
H1
H1

25

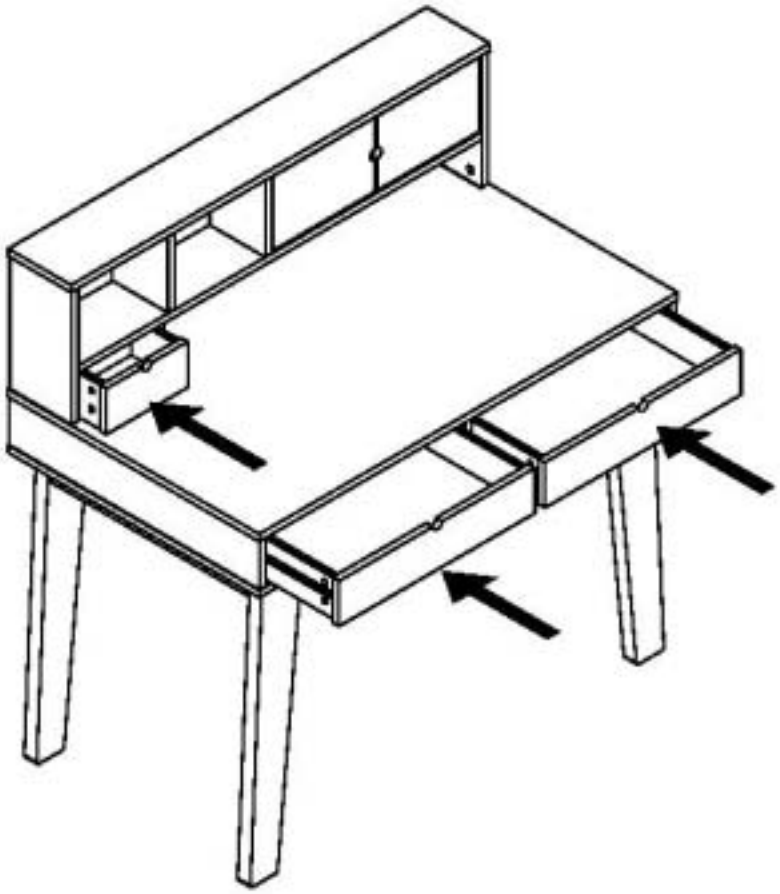

26

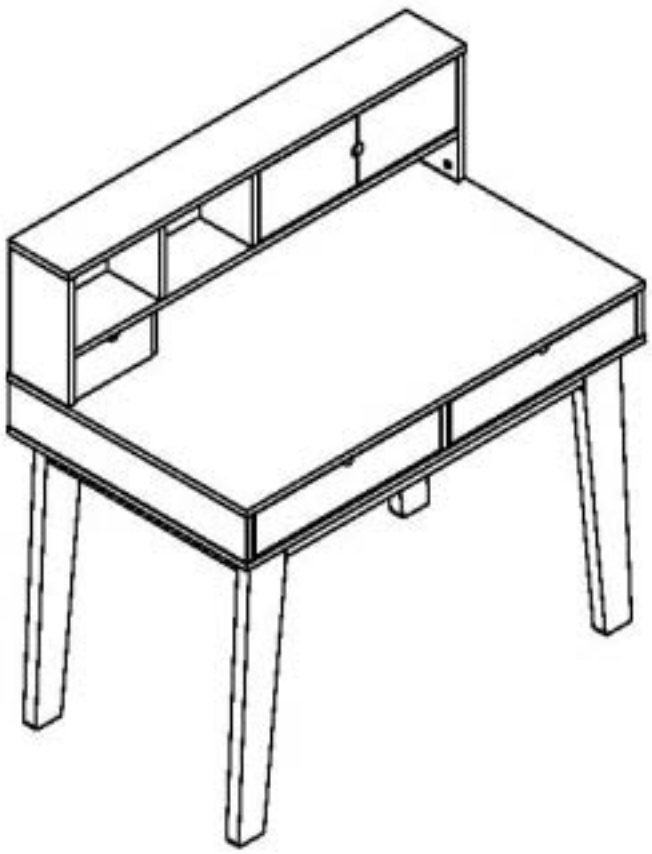

Il existe une grande diversité de types de murs ou cloisons, c'est la raison pour laquelle nous ne pouvons vous fournir le type exact de fixation. Il est nécessaire d'identifier le type de paroi à laquelle vous allez fixer ce produit afin de vous procurer les fixations appropriées. Voici quelques exemples de fixations conseillées pour :

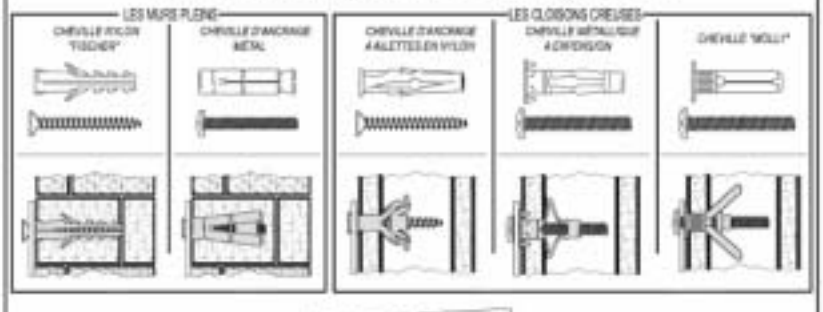

Utiliser une taille de forêt adaptée à la quincaillerie utilisée et au type de mur.

Due to the wide diversity of wall or partition types, we cannot provide you with suitable attachment fixtures. To determine which attachment fixtures to use, you will need to identify the type of wall to which you will be fixing this product. Here are some examples of attachment fixtures recommended for:

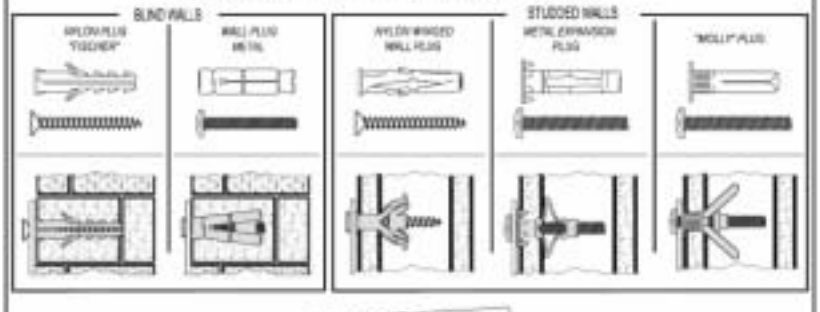

Use a drill bit that is compatible in size with the hardware used and the type of wall.

Esiste una gran varietà di tipi di muri o pareti e voi siamo in grado di fornirvi il tipo esatto di fissaggio per ognuno di essi. E' necessario identificare il tipo di parete alla quale intendete fissare questo prodotto in modo da fornirvi i fissaggi più idonei. Ecco qualche esempio di fissaggi consigliati per :

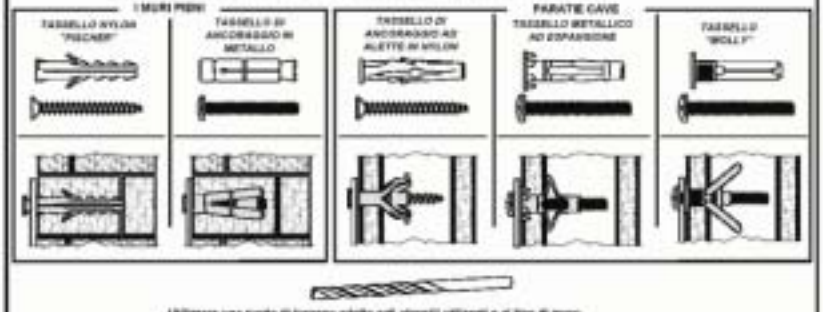

Utilizzare una punta di trapano adatta agli utensili utilizzati e al tipo di muro.

Es gibt eine Vielzahl verschiedener Arten von Mauern oder Zwischenwänden, und aus diesem Grunde können wir Ihnen den genau entsprechenden Befestigungstyp nicht bereitstellen. Zunächst ist es erforderlich, die exakte Bauart der Wand zu ermitteln, an der Sie dieses Produkt anbringen werden, um die für diese Wand geeigneten Befestigungsartikel im Fachhandel erwerben zu können. Nachfolgend einige Beispiele empfohlener Befestigungen für:

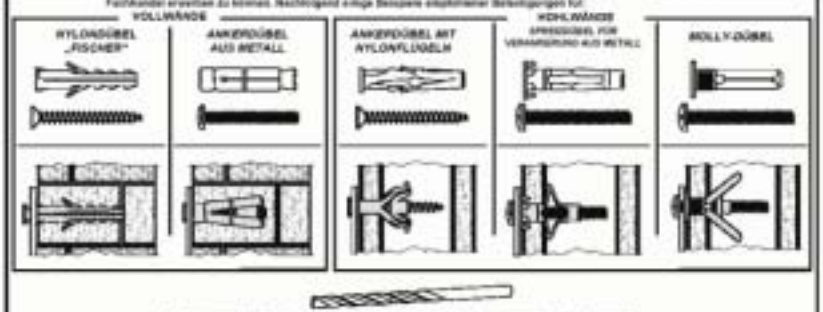

Bitte verwenden Sie eine für die Eisenwaren und den Wandtyp geeignete Bohrergröße.

Vertbaudet REF.NO:70501-0941

WICHTIG!
Bitte vollständig durchlesen und für spätere Zwecke sorgfältig aufbewahren

ACHTUNG: Lassen Sie Ihr Kind niemals unbeaufsichtigt auf dem Wickeltisch zurück!

Bitte lesen Sie die Anleitung vor dem Aufbau vollständig durch und kontrollieren Sie alle Bauteile und Schrauben.

Sicherheit:

Die Schrauben müssen fest angezogen sein: Die Schrauben dürfen sich nicht lösen, um ungewollte Verletzungen des Kindes oder ein Verhaken von Kleidungsstücken des Kindes (oder Kordeln, Ketten, Schnullerbändern), die sich festklemmen und zu Erstickungen führen könnten, zu vermeiden. Prüfen Sie die Schrauben regelmäßig und ziehen Sie sie fest nach.

Achten Sie bitte unbedingt darauf, den Winkeltisch keinesfalls in der Nähe von offenen Flammen oder anderen, heißen Wärmequellen, wie zum Beispiel Elektroheizungen, mit Gas betriebenen Heizungen aufzustellen, um Brandgefahren zu vermeiden.

Vorgaben für eine sichere Verwendung des Wickeltisches:

Die Wickeltischauflage darf höchstens 3 cm dick, 61 cm lang und 48 cm breit sein.

Der Wickeltisch ist geeignet für Babys bis 12 Monate und max. 11kg Körpergewicht.

Der Wickeltisch darf nicht verwendet werden, wenn Teile beschädigt bzw. zerbrochen sind oder fehlen. Desweiteren wird nur die Verwendung von Ersatzteilen des Herstellers empfohlen.

Reinigen Sie den Wickeltisch mit einem weichen Tuch. Bei stärkeren Flecken oder Verschmutzungen verwenden Sie bitte einen feuchten Schwamm.

IMPORTANT !
A LIRE ATTENTIVEMENT et A CONSEVER POUR CONSULTATION ULTERIEURE

AVERTISSEMENT : Ne pas laisser l'enfant sans surveillance !

Lire attentivement la notice et bien repère les pièces et visseries avant de commencer le montage.

Sécurité

Tous les éléments de fixation doivent être convenablement serres : les vises ne doivent pas être desserrées pour éviter de blesser l'enfant ou accrocher ses vêtements (ou cordons, colliers, rubans pour sucettes de bébés) qui pourraient rester coincés et provoquer un risque d'étranglement. Vérifiez régulièrement les serrages et resserrées régulièrement

Prenez garde aux risques d'incendie qui peuvent entrainer une flamme nue et toute autre source de chaleur intense, comme les chauffages électriques à résistance, le chauffage a gaz, etc. lorsqu'ils sont à proximité du dispositif à langer.

Limite d'utilisation

Le matelas à langer devra mesurer au maximum 3cm en épaisseur, 61 cm en longueur et 48 cm en largeur.

La limite d'âge d'utilisation de ce bac est de 12 mois.

Le poids max de l'enfant auquel le produit est destiné est de 11KG

Service après vente

Ne pas utiliser le dispositif à langer si certains éléments sont cassés, endommages ou manquants et n'utiliser que des pièces détachées approuves par le fabricant.

Entretien

Nettoyez avec un chiffon doux. Pour les taches plus importantes, utilisez une éponge humide.