Hape

Hape collection

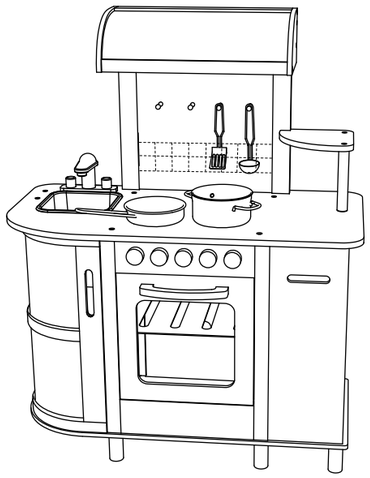

Hape Holding AG
Hallwilerweg 2,6003 Luzern
Switzerland
www.hapetoys.com
info@mall.hape-international com

3 years +

⚠ WARNING:

CHOKING HAZARD- Small parts.
Not for children under 3 years.
Adult assembly required.

ACHTUNG: Erstickungsgefahr durch kleiner Teile.
Nicht geeignet für Kinder unter 3 Jahren.
Aufbau durch einen Erwachsenen.

ATTENTION: Danger d'étouffement cause des petites pièces. Ne convient pas à des enfants de moins de 3 ans. Montage réalisé par un adulte.

ADVERTENCIA: PELIGRO DE ASFIXIA! Contiene piezas pequeñas que pueden ser tragadas. No apto para menores de 3 años. Montaje realizado por un adulto.

ATTENZIONE: Parti di dimensioni ridotte. Pericolo di soffocamento. Non adatto a bambini al di sotto dei 3 anni. Montaggio realizzato da un adulto.

WAARSCHUWING: Bevat kleine onderdelen die verstikkingsgevaar kunnen opleveren. Niet geschikt voor kinderen jonger dan 3 jaar. Moet door volwassenen in elkaar worden gezet.

AVISO: PERIGO DE SUFOCAMENTO - Peças pequenas. Não apropriado para crianças com menos de 3 anos de idade. Montagem realizada por um adulto.

Contents

NOTE: Please read instructions before assembly

CE

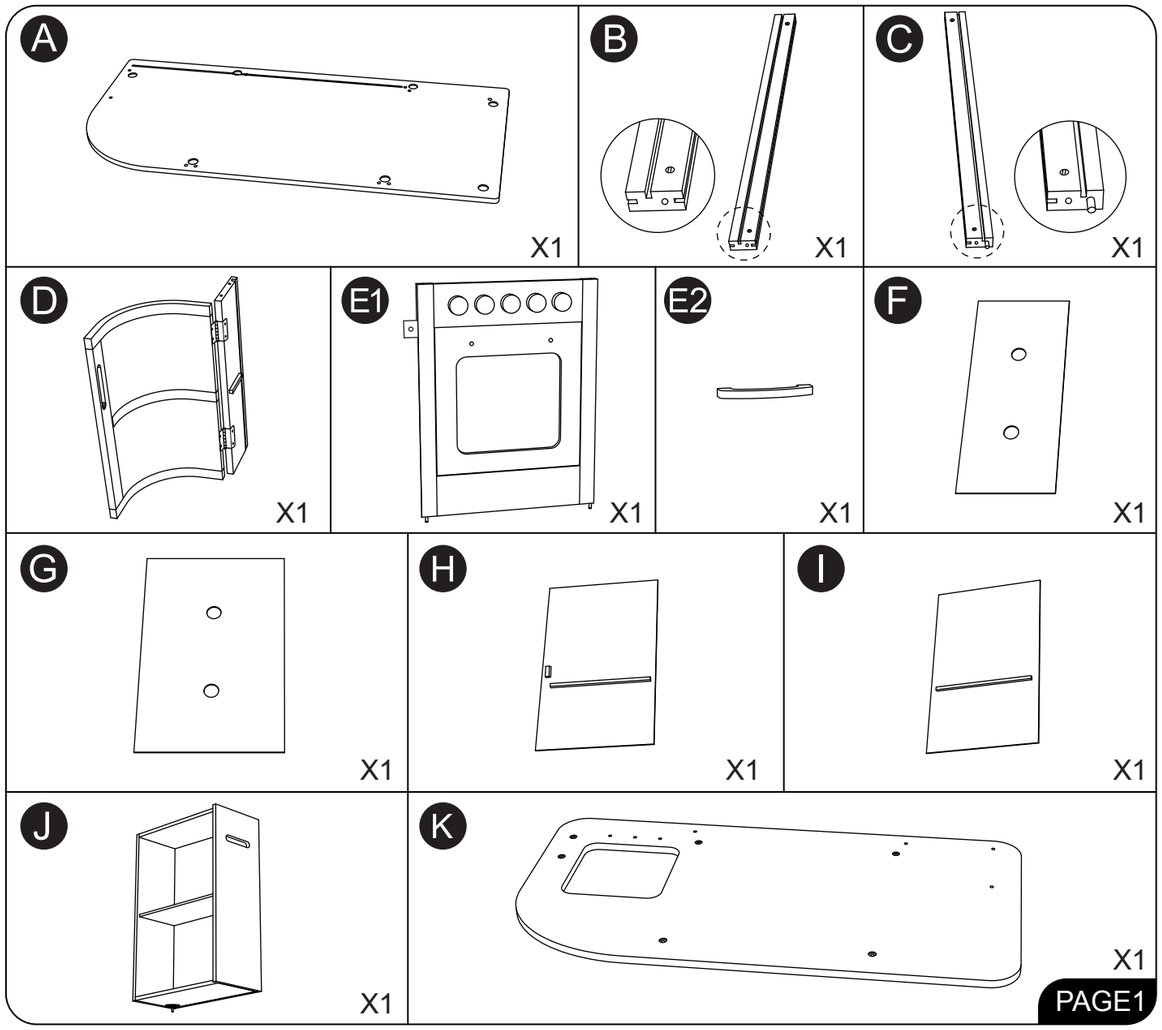

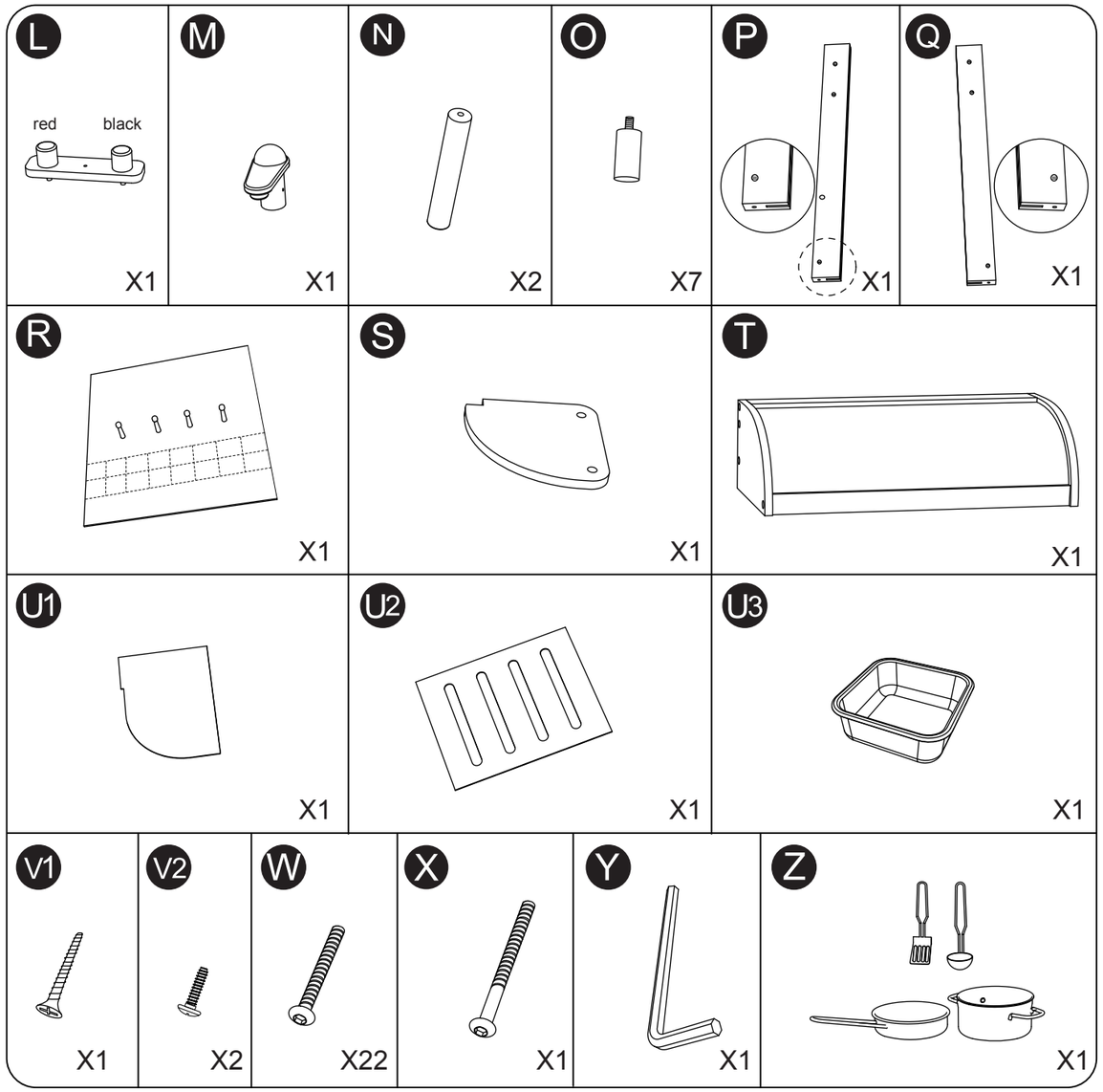

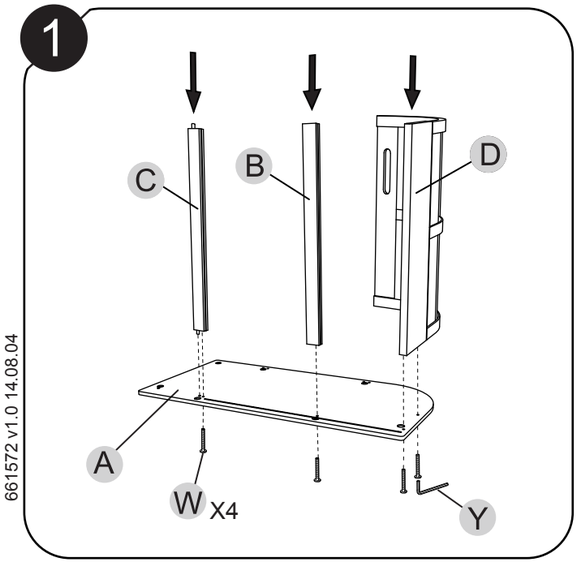

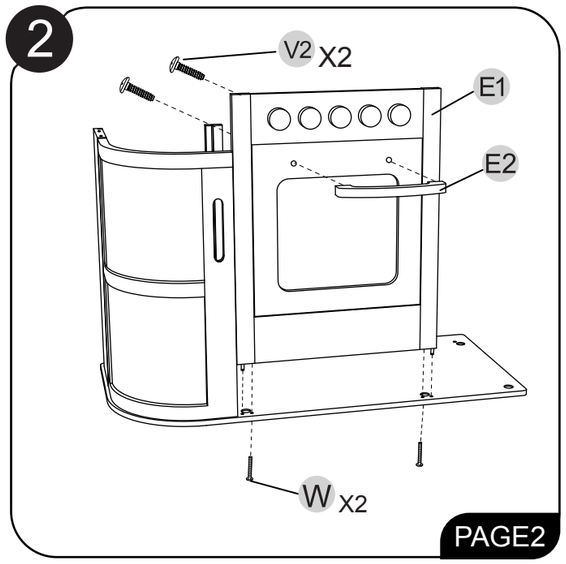

661572 v1.0 14.08.04

3

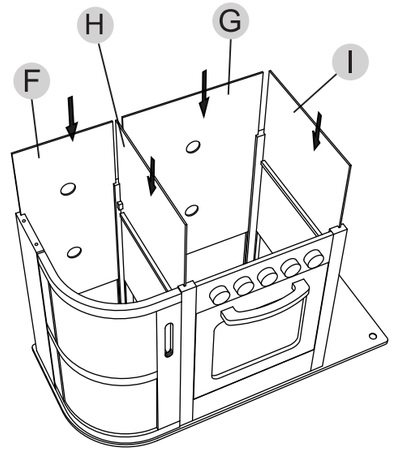

4

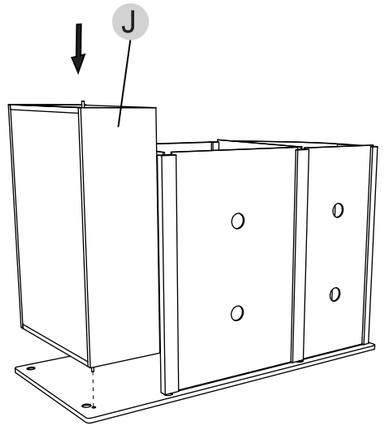

9

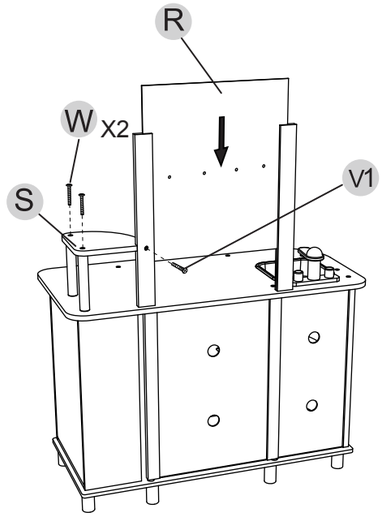

10

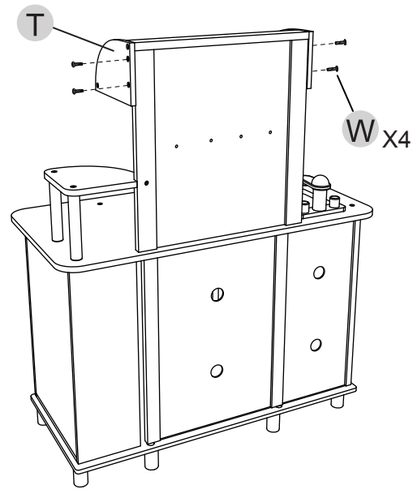

5

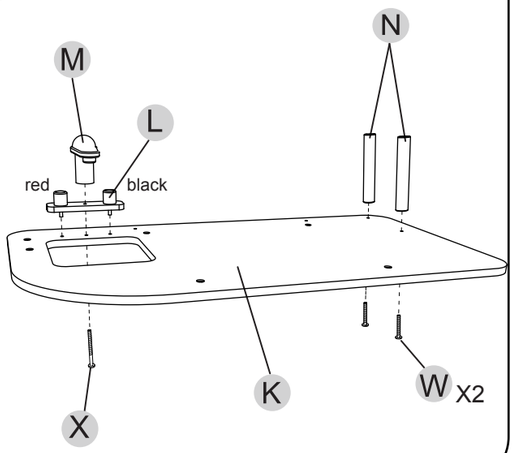

6

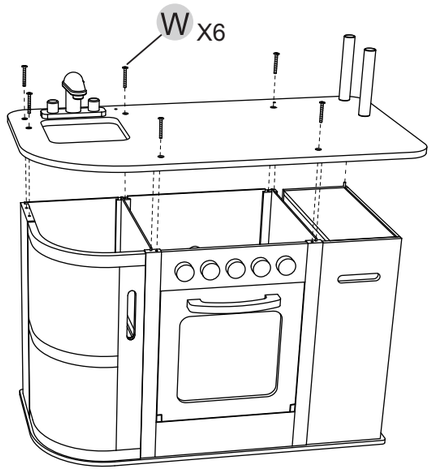

11

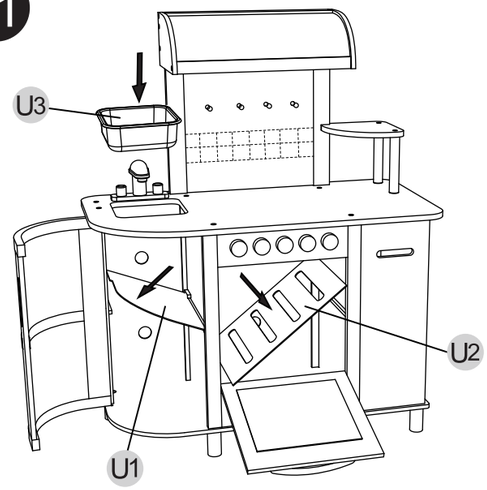

12

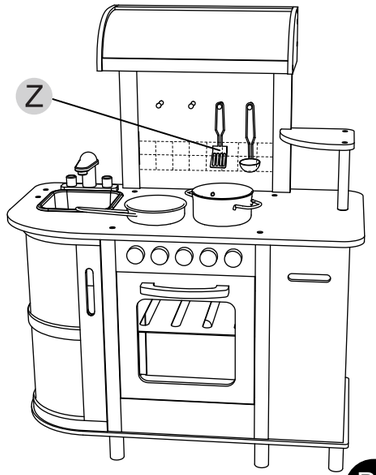

PAGE4

7

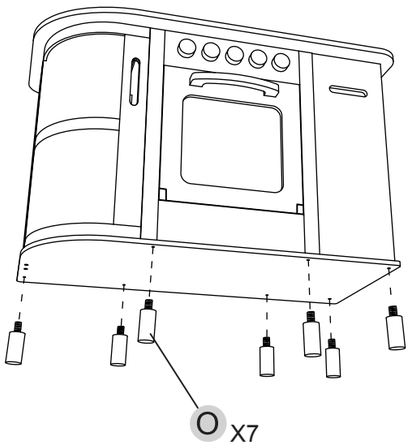

8

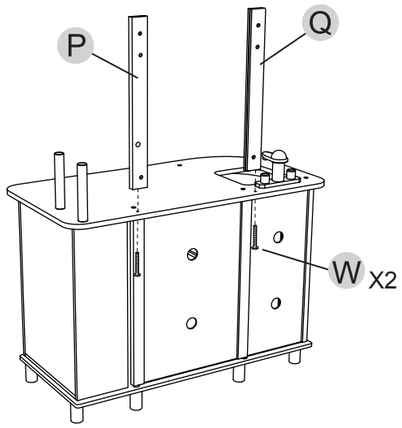

PAGE3