REF.NO: 62003-2604
Code FO : 010855
Version: 2021/06/25

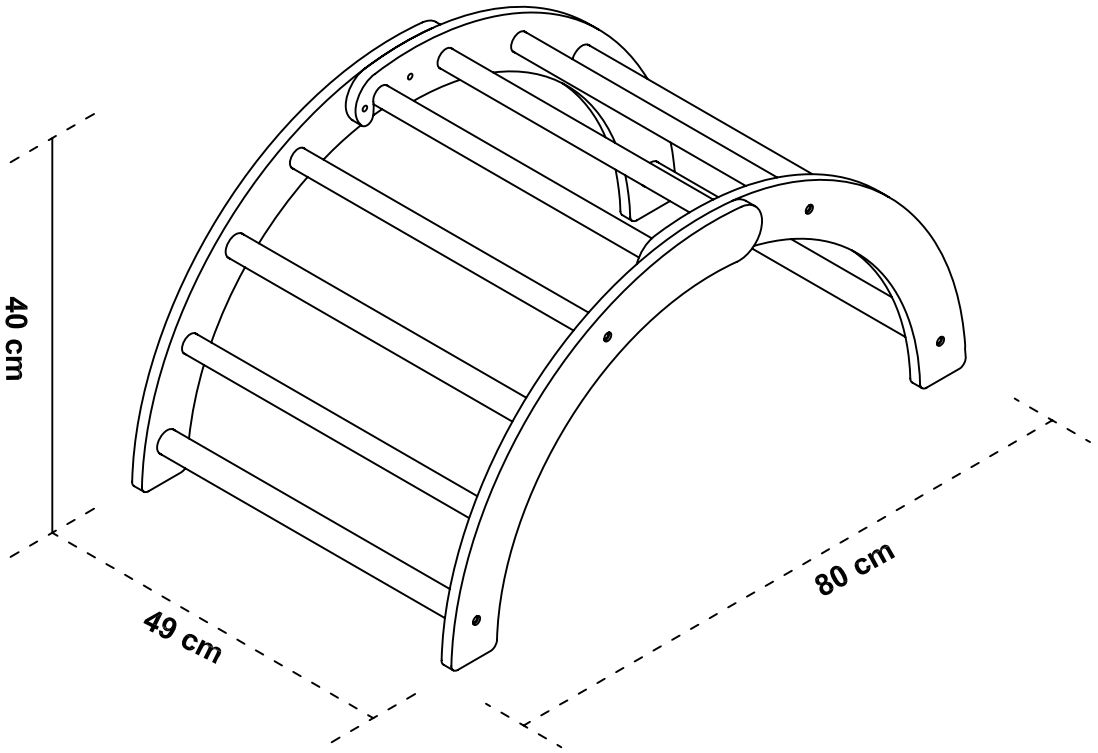

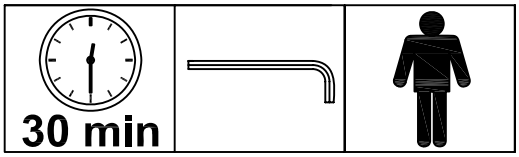

- Vor Montage den Inhalt Ihres Packchens kontrolleren
- Die Verpackung nicht zerstören, sie wird Ihnen nützlich sein, um die Teile bei der Montage vor Stössen und Kratzern zu schützen
- Im Problemfall Ihren Kundendienst anrufen

- Controlar el contenido de su embalaje antes de proceder al montaje
- No deteriorar el paquete, que le será muy útil para proteger los elementos de golpesy rozadurante el montaje.
- Si tiene problemas, contactar nuestro servicio postventa

- Verificare il contenuto della confezione prima del montaggio.
- Non eliminare l'imballo che potrà essere utilizzato per proteggere il prodotto dai danni durante il montaggio.
- In caso di necessità contattare il nostro servizio post-vendita.

Fabriqué en Chine
made in China
fabricado na China
fabricado en China
Hergestellt in China
fabbricato in Cina
Geproduceerd in China

- De Inhoud van uw pakket controleren alvorens met de montage te beginnen
- De Verpakking niet beschadigen, deze kan heel handig zijn om de onderdelen te beschermen tegen schokken en krassen tijdens de montage.
- Neem bij problemen contact op met onze klantenservice.

- Contrôler le contenu de votre colis avant de procéder au montage.
- Ne détériorez pas l'emballage, il vous sera très utile pour protéger les éléments des coups et rayures pendant le montage.
- En cas de problème contactez notre service après vente.

- Check the content of your parcel before assembling.
- Do not throw away the packing which could be very useful to protect the panels from knocks and scratches when assembling.
- Should any problems arise, please contact our After Sale Service.

- Confira o conteúdo da sua encomenda antes de iniciar a montagem.
- Não danifique a embalagem, poderá ser-lhe util para proteger os elementos de golpes ou riscos durante a montagem.
- Para qualquer esclarecimento, contacte os nossos serviços atraves do telefone.

Notice de montage / Assembly instructions / Instruções de montagem / Prospecto de montaje / Montageanleitung / Istruzioni di montaggio / Montagehandleiding

F Informations à conserver
Attention! tenir les vis et petits éléments et sachets hors de porté e des enfants
Attention! Bien identifier les éléments avant de commencer le montage
A monter par un Adulte
Ne pas utiliser votre article lorsque l'un de ses éléments est cassé ou manquant
En cas de problème contactez notre service après vente
A utiliser sous la surveillance d'un adulte.
Nettoyer avec une éponge humide

GB Keep this information for future reference
Warning! Keep all screws, small parts and plastic bag out of the reach of small children
Warning! Check all parts before assembling
To be assembled by an adult
Never use your item if any of its parts are broken or missing
Should any problems arise, please contact our After Sales Service
To be used under the supervision of an adult.
Clean with a wet sponge

P Conserve estas instruções
Precaução! Mantenha peças os parafusos, acessórios pequenos e saco de plástico fora do alcance das crianças
Atenção! Identique os parafusos antes de começ ar a montagem
A ser montado por um adulto
Não utilizar o artigo se um dos elementos está em falta ou danificado
Para qualquer esclarecimento, contacte os nossos serviços através do telefone
A utlizar sob a vigilância directa de um adulto.
Limpe com uma esponja humedecida

S Informaciones que deben ser guardadas
Atención! mantener los tornillos, los pequeños elementos y bolsitas fuera del alcance de los niños
Atención! Identificar los elementos antes de empezar el montaje
A montar por un adulto
No utilizar este artículo si uno de los elementos falta o esta roto
Si tiene problemas, contactar nuestro servicio postventa
Utilizar bajo la atenta vigilancia de un adulto.
Limpielo con una esponja húmeda

G Aufzubewahrende Informationen
Achtung! die Schrauben und kleinen Teile ausserhalb der Reichweite von Kindern lagern
Achtung! Vor Montagebeginn alle Teile identifizieren
Von einem Erwachsenen zu montieren
Ihren Artikel nicht benutzen, wenn eines seiner Bestandteile beschädigt ist oder fehlt
Im Problemfall Ihren Kundendienst anrufen
Nur unter Aufsicht Erwachsener benutzen !
Mit einem feuchten Schwamm reinigen

I Conservare le istruzioni per futuro utilizzo
Attenzione! Tenere le viti ed i componenti di piccole dimensioni lontano dalla portata dei bambini
Attenzione! Controllare i pezzi prima del montaggio
Il montaggio deve essere eseguito da un adulto
L'articolo non deve essere utilizzato in caso di elementi mancanti o danneggiati
In caso di necessità contattare il nostro servizio post-vendita
Utilizzare sotto la sorveglianza di un adulto
Pulire con una spugna inumidita

NL Informatie om te bewaren
Waarschuwing: schroeven en kleine elementen en zakjes buiten bereik van kinderen houden
Let op! De elementen goed identificeren alvorens met de montage te beginnen
Moet door een volwassene worden gemonteerd
Uw artikel niet gebruiken wanneer een van de onderdelen kapot is of ontbreekt
Neem bij problemen contact op met onze klantenservice
Gebruiken onder toezicht van een volwassene.
Reinigen met een vochtige spons

Attention ! Âge minimum 2 ans
Warning! Minimum age 2 years
Atenção! Idade mínima 2 anos
Advertencia! Edad mínima 2 años
Achtung! Mindestalter 2 Jahre
Attenzione! Età minima 2 anni
Waarschuwing! Minimumleeftijd 2 jaar

FR :

- Renseignements importants à conserver.
- Attention ! Pour écarter les dangers liés à l'emballage (attaches, film plastique, etc…) enlever tous les éléments qui ne font pas partie du jouet.
- Jouet à monter par un adulte responsable. ATTENTION ! Ne jamais laisser un enfant jouer sans la surveillance d'un adulte.
- L'ensemble doit être installé sur un sol plat et horizontal. Ne pas l'installer sur des sols durs, style béton ou bitume.
- Choisissez un endroit non obstrué (2 mètres au minimum autour du produit) afin que les fonctions du jeu ne soient pas entravées et que la sécurité soit assurée, sans clôtures, garages, piscine, maisons, branches suspendues, canalisations ni câbles électriques.
- Vérifiez régulièrement l'état du produit au début de chaque session de jeu (assemblage, protection…) Resserrer ou refixer les éléments de sécurité et les parties principales si nécessaire. Si un défaut est constaté, ne pas utiliser le produit avant qu'il ne soit réparé. Le non-respect des consignes pourrait provoquer une chute, un basculement ou diverses dégradations.
- Toute modification réalisée sur le jouet d'origine (par exemple, l'ajout d'un accessoire) doit être faite selon les instructions fournies par le distributeur original du jouet.
- ATTENTION! Réservé à un usage familial. Destiné à une utilisation intérieure.
- Les composants défectueux doivent être remplacés selon les instructions du fabricant.

ENG :

- Importantinformation to keep.
- Warning! To avoid packaging hazards (fasteners, plastic film, etc…) remove all items that are not part ofthe toy.
- Toy to be mounted by a responsible adult. WARNING! Never let a child play withoutthe supervision of an adult.
- The assembly must be installed on a flat, horizontal floor. Do notinstall on hard, concrete or bitumen -style floors.
- Choose an unobstructed area (at least 2 metres around the product) so thatthe game functions are not obstructed and security is ensured, withoutfences, garages, swimming pool, houses, hanging branches, pipes or electrical cables.
- Regularly check the condition ofthe product atthe beginning of each game session (assembly, protection, etc.) Tighten or refix the safety elements and the main parts if necessary. If a defectis found, do not use the product until itis repaired. Failure to follow the instructions could cause a fall, tipping or various damage.
- Any modifications made to the original toy (for example, the addition of an accessory) must be made according to the instructions provided by the original toy dispenser.
- ATTENTION! For family use only. For indoor use.
- Defective components must be replaced according to the manufacturer's instructions.

GER :

- Wichtige Informationen, die aufbewahrt werden müssen.
- Achtung! Um die mit der Verpackung verbundenen Gefahren (Befestiger, Kunststofffolie usw...) zu vermeiden, werden alle Teile entfernt, die nicht Teil des Spielzeugs sind.
- Spielzeug zum Aufziehen durch einen verantwortlichen Erwachsenen ACHTUNG! Ein Kind nicht ohne die Aufsicht eines Erwachsenen spielen lassen.
- Das Ganze soll auf ebenem, liegendem Boden aufgestellt werden. Nicht aufhartem Boden im Beton - oder Asphaltstil.
- Wählen Sie einen unverschlossenen Ort (mindestens 2 Meter um das Produkt), damit die Funktionen des Spiels nicht beeinträchtigt werden und die Sicherheit gewährleistetist , ohne Zäune, Garagen, Schwimmbad, Häuser, hängende Äste, Rohrleitungen oder Stromkabel.
- Überprüfen Sie den Zustand des Produkts zu Beginn jedes Spiels (Zusammenbau, Schutz...) Sicherheitsmerkmale und Hauptteile bei Bedarf anpassen oder nachmontieren. Wird ein Fehler festgestellt, darf das Produkt nicht vor der Reparatur verwendet werden. Die Nichteinhaltung von Anweisungen kann zu einem Sturz, Umkippen oder Beschädigungen führen.
- Alle Änderungen am Originalspielzeug (z. B. Hinzufügen eines Zubehörs) sind gemäß den Anweisungen des Originalausgabeautomaten des Spielzeugs vorzunehmen.
- ACHTUNG! Für Familien reserviert. Für Indoor.
- Defekte Bauteile sind nach den Anweisungen des Herstellers zu ersetzen.

NL :

- Belangrijke informatie die u moet bewaren.
- Waarschuwing! Om gevaar voor verpakking te voorkomen (bevestigingsmiddelen, plastic folie, enz.) verwijder alle items die geen deel uitmaken van het speelgoed.
- Speelgoed dat door een verantwoordelijke volwassene moet worden gedragen. WAARSCHUWING! Laat een kind nooit spelen zonder toezicht van een volwassene.
- De eenheid moet worden geïnstalleerd op een vlakke, horizontale vloer. Installeer het niet op harde, betonnen ofbitumen - achtige vloeren.
- Kies een onbelemmerd gebied (minstens 2 meter rond het product) zodat de spelfuncties niet worden geblokkeerd en de veiligheid gegarandeerd is, zonder hekken, garages, zwembad, huizen, hangende takken, leidingen of elektrische kabels.
- Controleer regelmatig de toestand van het product aan het begin van elke spelsessie (montage, bescherming, enz.) Draai de veiligheidselementen en de hoofdonderdelen indien nodig vast ofbreng ze weer aan. Als er een defect wordt aangetroffen, mag u het product niet gebruiken totdat hetis ge repareerd. Als u de instructies niet opvolgt, kan dit leiden tot een val, kantelen of diverse schade.
- Alle aanpassingen aan het originele speelgoed (bijvoorbeeld hettoevoegen van een accessoire) moeten worden uitgevoerd volgens de instructies van de originele speelgoeddispenser.
- LET OP! Alleen voor gebruik met het gezin. Voor gebruik binnenshuis.
- Defecte onderdelen moeten worden vervangen volgens de instructies van de fabrikant.

ESP :

- Información importante que debe conservarse.
- ¡Cuidado! Para evitar los peligros relacionados con el embalaje (fijaciones, lámina de plástico, etc...) eliminar todos los elementos que no forman parte del juguete.
- Juguete para montar por un adulto responsable. ¡ATENCIÓN! Nunca dejes que un niño juegue sin la supervisión de un adulto.
- El conjunto debe ser instalado en un suelo plano y horizontal. No lo instale en suelos duros, estilo hormigón o asfalto.
- Elige un lugar sin obstrucciones (al menos 2 metros alrededor del producto) para que las funciones del juego no se vean obstaculizadas y la seguridad esté garantizada, sin cercas, garajes, piscina, casas, ramas colgantes, tuberías ni cables eléctricos.
- Compruebe regularmente el estado del producto al comienzo de cada sesión de juego (montaje, protección...) Apriete o refílelo los elementos de seguridad y las partes principales si es necesario. Si se detecta un defecto, no utilice el producto antes de que se repare. El incumplimiento de las instrucciones podría provocar una caída, un vuelco o diversas degradaciones.
- Toda modificación del juguete original (por ejemplo, la adición de un accesorio) deberá realizarse siguiendo las instrucciones del distribuidor original del juguete.
- ATENCIÓN! Reservado para uso familiar. Destinado para uso interior.
- Los componentes defectuosos deberán sustituirse según las instrucciones del fabricante.

PT :

- Informações importantes a conservar.
- Atenção! Para evitar os perigos relacionados com a embalagem (fixações, película plástica, etc...) remover todos os elementos que não fazem parte do brinquedo.
- Brinquedo para montar por um adulto responsável. CUIDADO! Nunca deixe uma criança brincar sem a supervisão de um adulto.
- O conjunto deve ser instalado em um piso plano e horizontal. Não instalá-lo em pisos duros, estilo concreto ou betume.
- Escolha um local não obstruído (pelo menos 2 metros em torno do produto), para que as funções do jogo não sejam obstruídas e a segurança seja garantida, sem cercas, garagens, piscina, casas, ramos suspensos, canalizações ou cabos elétricos.
- Verifique regularmente o estado do produto no início de cada sessão de jogo (montagem, proteção...) Aperte ou refile os elementos de segurança e as partes principais, se necessário. Se for detectado um defeito, não utilizar o produto antes da sua reparação. A inobservância das normas pode provocar uma queda, uma inversão ou várias degradações.
- Qualquer modificação efectuada no brinquedo de origem (por exemplo, a adição de um acessório) deve ser feita de acordo com as instruções fornecidas pelo distribuidor original do brinquedo.
- ATENÇÃO! Reservado para uso doméstico. Destinado a uso interno.
- Os componentes defeituosos devem ser substituídos de acordo com as instruções do fabricante.

IT :

- Informazioni importanti da conservare.
- Attenzione! Per evitare i pericoli legati all'imballaggio (attacchi, pellicola di plastica, ecc...) rimuovere tutti gli elementi che non fanno parte del giocattolo.
- Giocattolo da montare da parte di un adulto responsabile. ATTENZIONE! Non lasciare mai che un bambino giochi senza il controllo di un adulto.
- L'insieme deve essere installato su un pavimento piatto e orizzontale. Non installarlo su pavimenti duri, stile cemento o bitume.
- Scegliete un luogo non ostruito (almeno 2 metri intorno al prodotto) in modo che le funzioni del gioco non siano ostacolate e che la sicurezza sia garantita senza recinzioni, garage, piscina, case, rami sospesi, canalizzazioni o cavi elettrici.
- Controllare regolarmente lo stato del prodotto all'inizio di ogni sessione di gioco (assemblaggio, protezione...) Serrare o ricalcare gli elementi di sicurezza e le parti principali, se necessario. Se si riscontra un difetto, non utilizzare il prodotto prima che sia riparato. Il mancato rispetto delle istruzioni potrebbe provocare una caduta, un ribaltamento o vari danni.
- Qualsiasi modifica apportata al giocattolo originale (ad esempio l'aggiunta di un accessorio) deve essere effettuata secondo le istruzioni fornite dal distributore originale del giocattolo.
- ATTENZIONE! Riservato ad uso familiare. Destinato ad uso interno.
- I componenti difettosi devono essere sostituiti secondo le istruzioni del fabbricante.

FR - Liste des éléments / EN - List of parts / PT - Lista de elementos / ES - Lista de elementos / DE – Teileliste / IT - Lista dei componenti / NL - lijst met onderdelen /

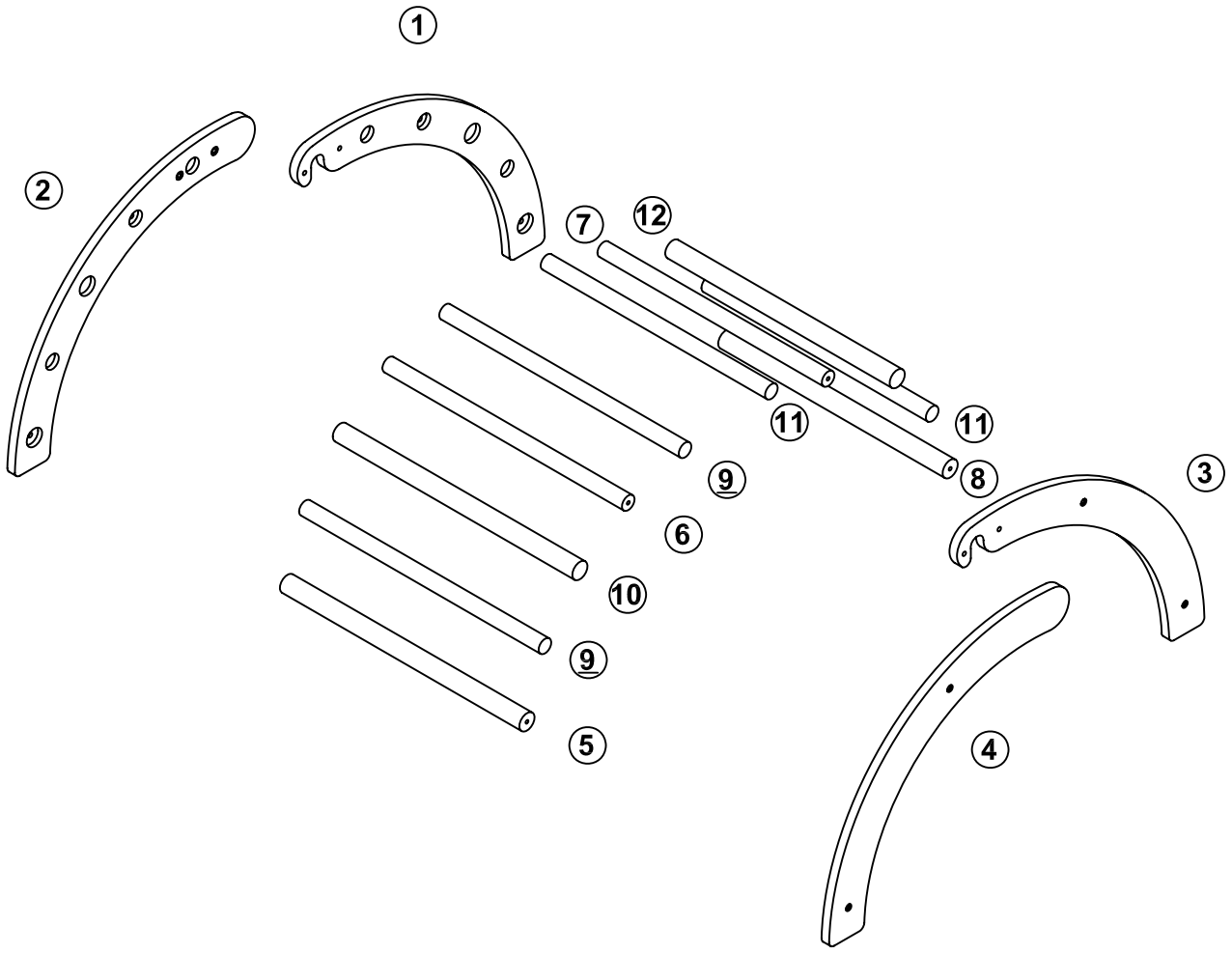

A X 4 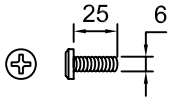	B X 8 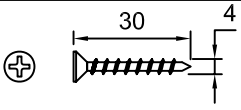	

1

A X 2

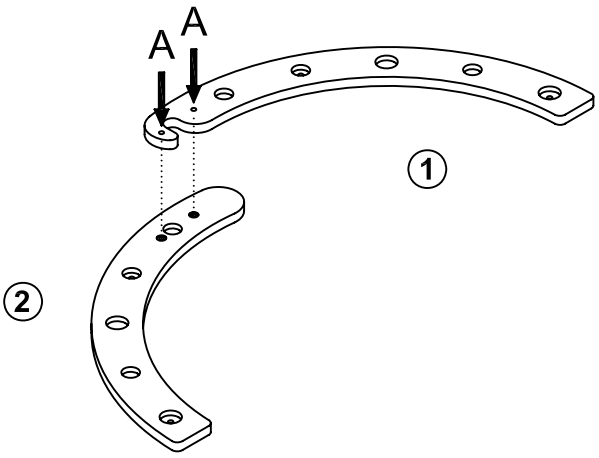

2

B X 4

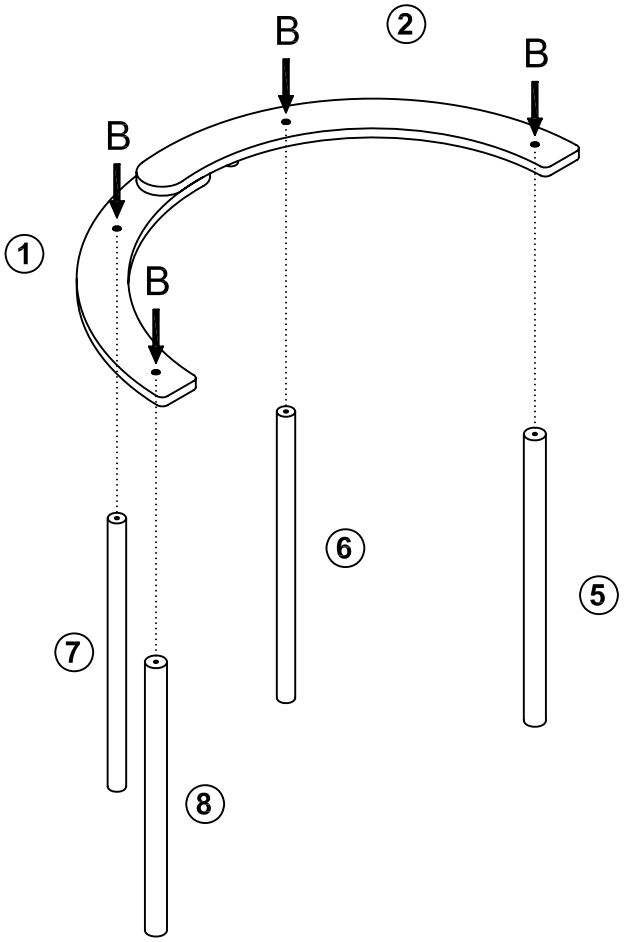

3

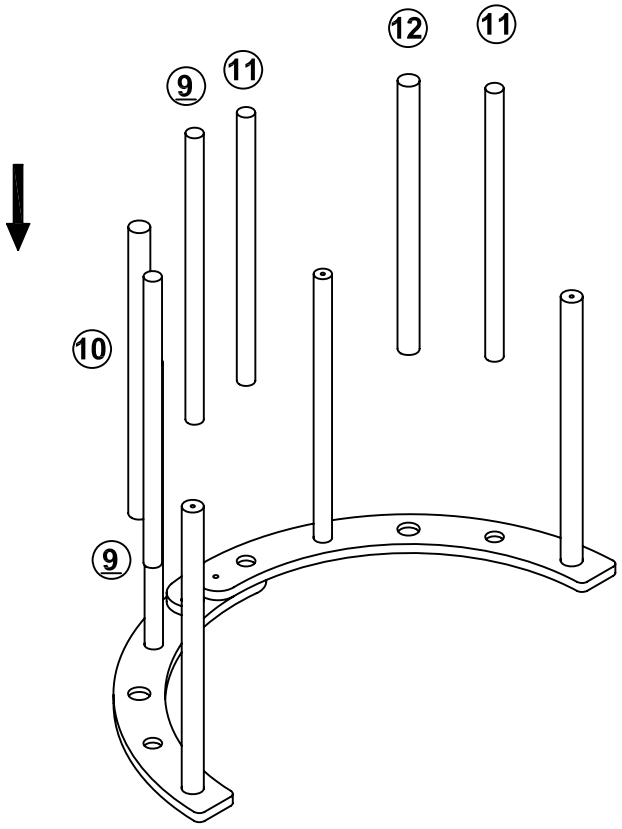

4

A X 2

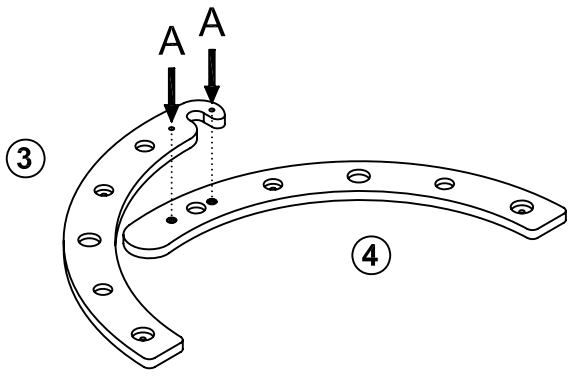

5

B X 4

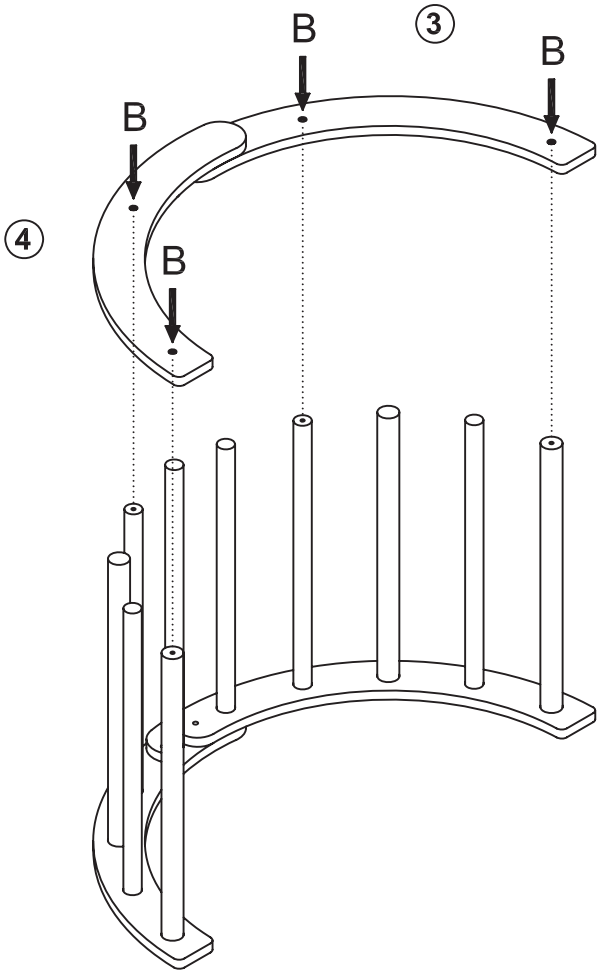
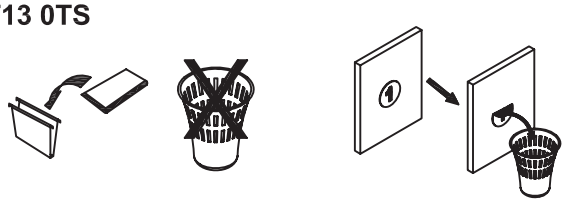
UE/EU : Verbaudet SAS - 216 Rue Winoc Chocqueel, 59200 Tourcoing, France
UK : Verbaudet UK Limited - Elder House, St Georges Business Park, 207 Brooklands Road, Weybridge , Surrey KT13 0TS